PROFESSIONAL PRODUCTS

OSBORN PRO

Линия продуктов для профессионального применения

OSBORN INTERNATIONAL

Технические щётки и финишный инструмент

ООО "ПРОВЕРТ" www.prowert.ru info@prowert.ru Т. 8 (495) 109 0578

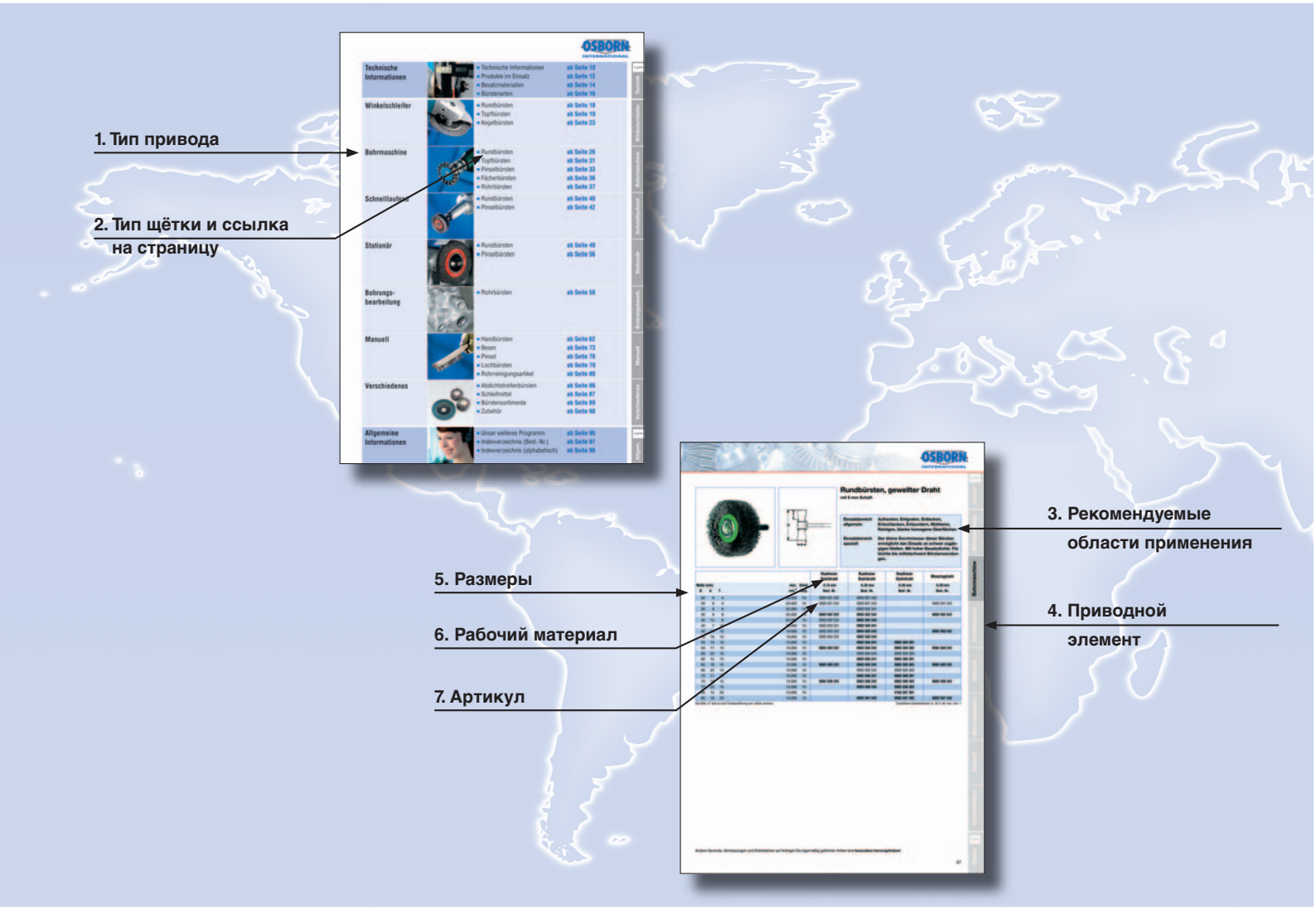

OSBORN
Новый каталог ПРО

Быстрый путь к оптимальному инструменту

1. Выбор рабочего материала и типа щётки **начиная со стр. 10**
2. Выбор имеющегося у Вас типа привода
3. Выбор подходящего типа щётки
   Внимание! Перепроверьте соответсвие характеристик избранной щётки приводу
4. Общие и специальные области применения

Какой материал будет обрабатываться?
- Рекомендации по материалу! **начиная со стр. 12**

Желаемый результат?
- Свойства рабочего материала **начиная со стр. 13**
- Вы знаете, какой материал подлежит обработке и желаемый результат. **Вам не хватает только оптимального инструмента.** Как его быстро найти, мы покажем **начиная со стр. 14**

Особые свойства различных материалов?
- Оптимальный материал
- Вы знаете, какой материал подлежит обработке.

Вам не хватает только оптимального рабочего материала для обработки поверхности. Как его быстро найти, мы покажем **начиная со стр. 14**

ООО "ПРОВЕРТ" www.prowert.ru info@prowert.ru +7 (495) 108-05-38

Техническая информация		■ Техническая информация ■ Продукт в работе ■ Рабочие материалы ■ Типы щёток	**нач.со стр. 10** **нач.со стр. 12** **нач.со стр. 14** **нач.со стр. 16**
Углошлифовальная машинка		■ Дисковые щётки ■ Чашечные щётки ■ Конические щётки	**нач.со стр. 18** **нач.со стр. 19** **нач.со стр. 23**
Дрели		■ Круглые щётки ■ Чашечные щётки ■ Концевые щётки ■ Лепестковые щётки ■ Для отверстий (ёршики)	**нач.со стр. 26** **нач.со стр. 31** **нач.со стр. 33** **нач.со стр. 36** **нач.со стр. 37**
Высокоскоростные привода		■ Круглые щётки ■ Концевые щётки	**нач.со стр. 40** **нач.со стр. 42**
Стационарные		■ Циллиндрические щётки ■ Концевые щётки	**нач.со стр. 48** **нач.со стр. 56**
Обработка отверстий		■ Ёршики	**нач.со стр. 58**
Ручное применение		■ Ручные щётки ■ Уборочные ■ Малярные ■ Для чиски отверстий ■ Для чистки внутри труб	**нач.со стр. 62** **нач.со стр. 73** **нач.со стр. 76** **нач.со стр. 79** **нач.со стр. 80**
Разное		■ Полосные и уплотнительные ■ Абразивы ■ Наборы щёток ■ Принадлежности	**нач.со стр. 86** **нач.со стр. 87** **нач.со стр. 89** **нач.со стр. 90**
Общая информация	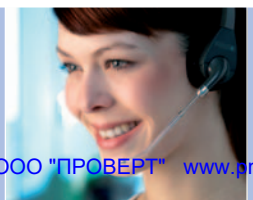	■ Обзор других каталогов ■ Содержание (номерное)	**нач.со стр. 95** **нач.со стр. 97**

ООО "ПРОВЕРТ" www.prowert.ru info@prowert.ru +7 (495) 108-05-38

OSBORN International.

Ваш компетентный партнёр по продуктам для обработки поверхности в любой точке мира

Предприятия всего мира доверяют качеству и производительности продуктов ОСБОРНа. В целом на 12 предприятиях в различных странах мира производятся высококлассные щётки и абразивные материалы для профессионального применения как в промышленности, так и в частном секторе.

В Германии ОСБОРН находится в Бургвальде. Высокопроизводительные щётки из Бургвальда распространяются по всему миру, особое внимание уделяется, конечно, обеспечению плотной сети дистрибьютеров в немецкоговорящих регионах.

Представители ОСБОРН, работающие практически во всех индустриальных странах, оперативно обеспечат промышленных партнёров инструментом ОСБОРН для обработки любых поверхностей.

ООО "ПРОВЕРТ" www.prowert.ru info@prowert.ru +7 (495) 108-05-38

OSBORN International GmbH
Ringstraße 10
35099 Burgwald / Germany
Phone ++49 (64 51) 5 88-0
Fax ++49 (64 51) 5 88-2 06
E-Mail: desales@osborn.com

OSBORN International Ltda.
Rua Lemos Torres,
150 - Bairro Planalto
09890-070 Sao Bernardo do Campo / Brazil
Phone ++55 11 .43 91 .65 59
Fax ++55 11 .43 91 .65 50
E-Mail: brsales@osborn.com

OSBORN International Ltd.
Dendix House
Lower Church Street
Chepstow, Monmouthshire
NP16 5XT / United Kingdom
Phone ++44 (12 91) 63 40 00
Fax ++44 (12 91) 63 40 98
E-Mail: uksales@osborn.com

OSBORN International A/S
Nr. Bjertvej 103
6000 Kolding / Denmark
Phone ++45 76 32 76 32
Fax ++45 76 32 76 00
E-Mail: dksales@osborn.com

OSBORN International S.R.L.
Bulevardul Bucovina f.n.
RO-725300 Gura Humorului / Romania
Phone ++40 (2 30) 23 42 12
Fax ++40 (2 30) 53 17 85
E-Mail: rosales@osborn.com

OSBORN International AB
Huskvarnavägen 105
56123 Huskvarna / Sweden
Phone ++46 (36) 38 92 00
Fax ++46 (36) 14 43 49
E-Mail: info@osborn.se
Internet: www.osborn.se

OSBORN International GmbH
Beijing Representative Office
Room No. 4005
Beijing Jiulong Business Center
No. 48 Baishiqiao Road, Haidian District
Beijing, 100081 / PR China
Phone ++86 (10) 62 17 59 90
Fax ++86 (10) 62 17 53 07
E-Mail: cnsales@osborn.com

OSBORN International
5401 Hamilton Avenue
Cleveland OH 44114 / USA
Phone ++1 21 6 - 361 - 1900
Fax ++1 21 6 - 361 - 1913
E-Mail: brushes@osborn.com

OSBORN International
2350 Salisbury Road
Richmond, Indiana 47434 / USA
Phone ++1 21 6 - 361 - 1900
Fax ++1 21 6 - 361 - 1913
E-Mail: brushes@osborn.com

OSBORN International S.A.
Parc d'Activités Les Doucettes
23 avenue des Morillons
95140 Garges Lès Gonesse Cedex / France
Phone ++33 1 .34 .45 .06 .00
Fax ++33 1 .39 .93 .67 .11
E-Mail: frsales@osborn.com

OSBORN Nogales
(U.S. Mailing Address:)
C/O Collectron
225 N. Freeport Drive
Nogales AZ 85621 / Mexico
Phone ++12 1 63 61 19 00 (X300)
Fax ++10 11 52 63 13 52 66
E-Mail: mxsales@osborn.com

Osborn International S.L.
Calle Ciudad de Alcoy 8
46988 P.I. Fuente del Jarro Paterna - Valencia / Spain
Phone ++34 96 13 25 876
Fax ++34 96 13 24 602
E-Mail: essales@osborn.com

Osborn International Lda.
(Brushes International Portugal Lda.)
Parque S. Caetano,
Beco das Lages N. 56
4409-511 Canelas, V.N. Gaia / Portugal
Phone ++351 22 712 57 77 + 78
Fax ++351 22 712 57 79
E-Mail: ptsales@osborn.com

ООО "ПРОВЕРТ" www.prowert.ru info@prowert.ru +7 (495) 108-05-38

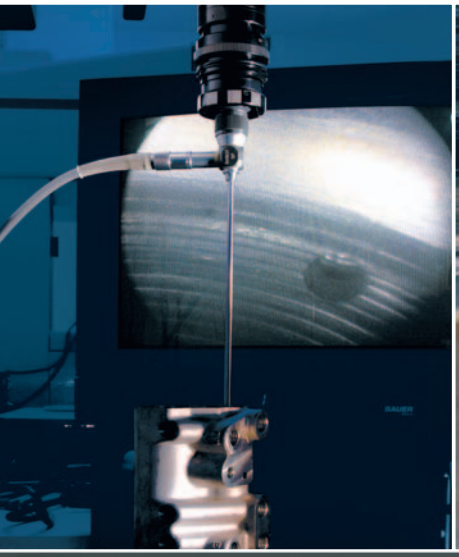
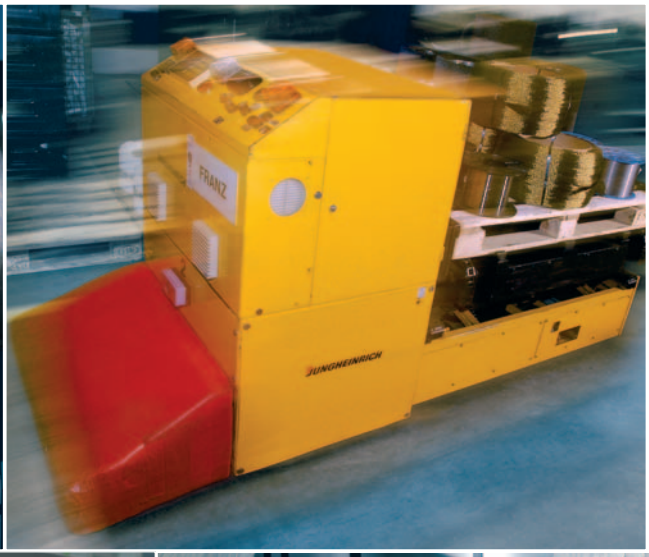

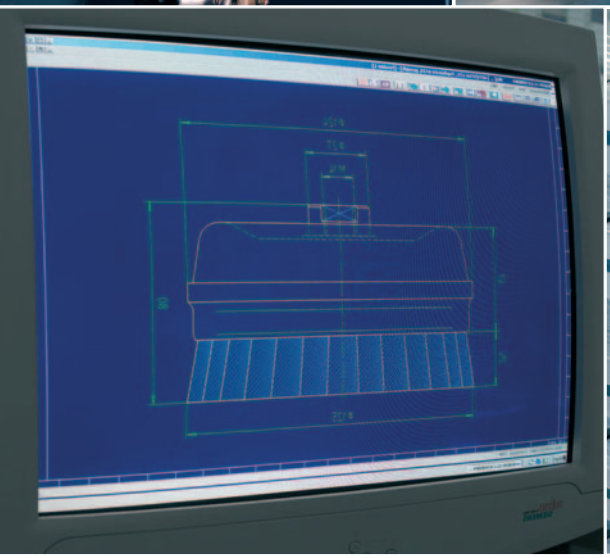
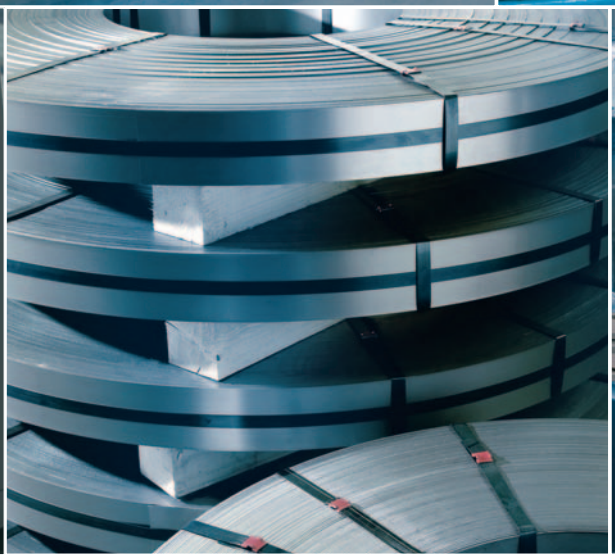
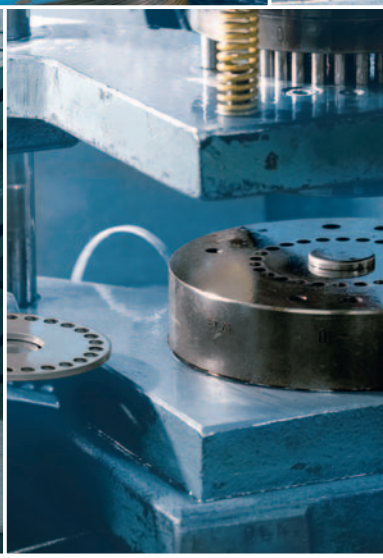

Изобрести. Испытать.

Запустить в производство.

Когда Вы используете осборновские щётки или абразивы, можете быть уверены, что применяете на Вашей операции уже испытанный инструмент.

Каждый новый продукт, предлагаемый ОСБОРНом, испытывается на практике на оптимальную функциональность.

Только таким образом можно достичь эффективной работы машины и работающего в ней щёточного инструмента ОСБОРН. Кроме того наши клиенты прогрессируют от накопленного опыта и обмена информацией наших технических специалистов, которые решают проблемы обработки поверхностей во всём мире.

Таким образом приобретённый опыт сразу же используется в производстве и совершенствовании продуктов. Тем самым мы обеспечиваем постоянство качества наших продуктов и увеличение технологического преимущества.

ООО "ПРОВЕРТ" www.prowert.ru info@prowert.ru +7 (495) 108-05-38

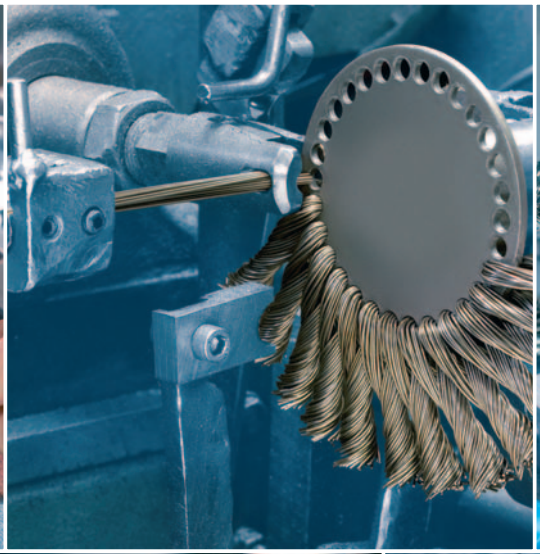

Качество Осборна

Фактор для эффективной работы

Качественные материалы. Многолетний опыт. Высокоточная техника производства, тщательная обработка и финиш: критерии, обеспечивающие неизменно высокий уровень качества продуктов ОСБОРН.

От листа металла до готовой щётки: контроль качества у ОСБОРНа прочно интегрирован во все процессы. На всех фазах производства ведётся постоянный контроль качества. Не только собственные проверки, но и регулярные тесты, проводимые независимыми институтами, доказывают выполнение важных критериев качества продуктов ОСБОРНа.

Поэтому сертификация всех процессов и продуктов согласно DIN EN ISO 9001 для ОСБОРНа само собой разумеющееся. Кроме того, все артикулы соответствуют нормам европейского сообщества (EN 1083-1, EN 1083-2) и соответствуют отраслевым требованиям по предотвращению несчастных случаев.

OSBORN

Для каждой задачи обработки поверхности – подходящий продукт.

Особенно сильная сторона, которую ценят клиенты в любой стране мира: ОСБОРН предлагает для каждой области применения в совершенстве подогнанный продукт, который соответствует всем требованиям к функциональности, безопасности и эффективности рабочего процесса. От операций очистки объекта до комплексных задач обработки поверхности – ОСБОРН предлагает широчайший выбор щёточного инструмента, разработанного и произведённого под специфические запросы пользователя.

Особо сильной стороной Осборна является интеграция щёток в технологическое оборудование. Точно так же и здесь убеждают как планирование и разработка, так и высокий стандарт качества продуктов – для оптимальной эффективности Ваших производственных процессов.

ООО "ПРОВЕРТ" www.prowert.ru info@prowert.ru +7 (495) 108-05-38

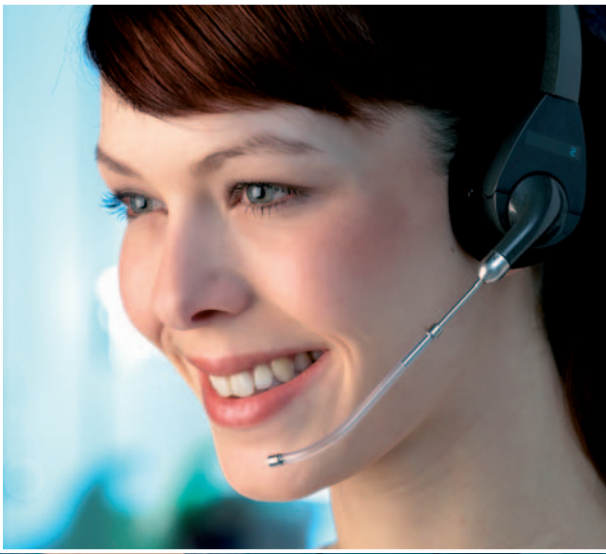

Сервис ОСБОРНа.

В особенности ощущают клиенты ОСБОРНа преимущества крепкой, интернационально оперирующей компании.

Обширный ассортимент продуктов требует соответственного складского запаса – тем самым быстрые отгрузки обеспечивают пользователю непрерывные производственные процессы.

Пользуясь современными компьютеризированными транспортными и складскими системами, ОСБОРН в состоянии отгрузить заказ в течение 24 часов. Интернетовские платформы заказов и открытые компьютерные программы облегчают дополнительно весь процесс от коммерческого предложения до инвойса. Наличие на складе, гибкость и быстрая реакция на желания клиентов является настоящим преимуществом для пользователей продуктов ОСБОРНа.

В случаях технических вопросов и выбора специализированного продукта помогут наши инженеры, которые быстро ответят на возникающие вопросы.

OSBORN

Набор ПРО

Качественным продуктам достойную упаковку—ОСБОРН может поставить Вам все циллиндрические, дисковые, чашечные и конические щётки в прекрасно представляющих товар наборах, оснащенных всем необходимым.

■ **Обязательная маркировка штрихкодом.**
Все упаковки имеют штрихкод – никаких проблем при перемещениях на складе и на кассе при продаже

■ **Всеохватывающая информация о продукте.**
Вырез на коробке дает возможность клиенту ознакомиться со всеми деталями продукта, также на каждой упаковке находятся дополнительная информация и важные указания по технике безопасности.

■ **Профессиональная маркетинговая поддержка сбыта.**
К серии ОСБОРН ПРО Вы можете получить картонные дисплеи для презентации щёток по специальным акциям – наполнение индивидуально в соответствии с пожеланиями

■ **Функциональная упаковка.**
Все наборы ПРО имеют европейское отверстие для размещения на стендах и подходят тем самым во все распространённые торговые системы стендов

■ **Оптимальная форма упаковки.**
Продукты ОСБОРН имеют оптимальную упаковку по размерам и форме. Таким образом возможно штабелировать большие количества на малых площадях, что позволяет эффективней использовать каждый квадратный метр площади.

С оптимальным для сбыта набором ОСБОРН ПРО мы предлагаем своим клиентам качественный продукт в оформлении, удовлетворяющем самые высокие запросы сбыта.

ООО "ПРОВЕРТ" www.prowert.ru info@prowert.ru +7 (495) 108-05-38

OSBORN

Индивидуальные наборы

Вы намереваетесь обратиться к особой группе потребителей и хотели бы представить определённые продукты совсем по-другому? Никаких проблем с индивидуально подобранными наборами.

■ **Быть особенными благодаря упаковке!**
Согласно Вашим представлениям мы разработаем индивидуальное решение и обеспечим Вашему ассортименту осборновских продуктов особенный товарный вид.

■ **Необходимое количество – сколько требуется!**
Наборы ОСБОРН ПРО мы можем не только индивидуально оснастить, но и поставить в малых количествах

■ **Гибкость – неотъемлимая часть бизнеса!**
Наша логистика своевременно обеспечит Вас оптимальным количеством и необходимым ассортиментом продуктов ОСБОРН.

■ **Используйте наш опыт!**
Общайтесь с нашими опытными техническими консультантами и сотрудниками отдела сбыта. Мы рекомендуем подходящий перечень ассортимента для Ваших нужд.

■ **Рекламные акции – индивидуальный подход!**
Вы планируете провести акцию для специализированной группы клиентов или выявили особые запросы у Вашего клиента ? Мы оперативно отреагируем и составим Вам необходимый индивидуальный набор.

ОСБОРН открыт для Ваших индивидуальных желаний и поставляет Вам опробованные наборы для дополнительного успеха в сбыте.

Техническая информация. Всегда следует учитывать

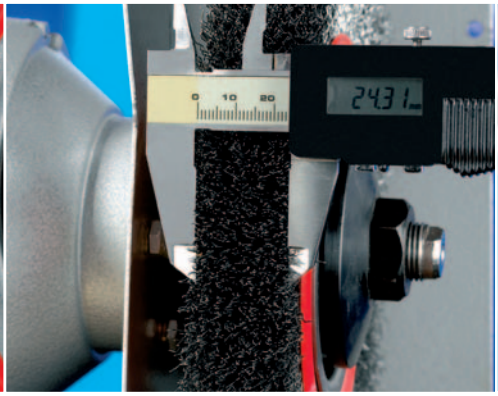

Диаметр щётки и длина ворса

Диаметр щётки и длина ворса являются определяющими факторами для результата обработки поверхности.

Комбинация меньших диаметров корпуса щётки и большая длина ворса как результат дают мягкие и гибкие щётки, которые хороши для обработки профилированных деталей или для лёгкого щадящего режима обработки поверхности.

Большие диаметры корпуса щётки и короткий ворс создают более агрессивные щётки, которые, к примеру, хороши для снятия заусенец и удаления сильных загрязнений.

Для эффективности обработки поверхности следует выбирать максимальный диаметр щётки, который возможен на приводной машине. Диаметром щётки возможно регулировать линейную скорость и тем самым производительность щётки.

Важно: ручные машины возможно использовать только со щётками диаметром не более 178 мм.

Рабочая ширина. Монтажная ширина.

Рабочая ширина обозначает контактную площадь щётки с обрабатываемой деталью. Скорость вращения щётки во время работы может повлиять на максимальную рабочую ширину.

Для замера рабочей ширины рекомендуется по-этому слегка сжимать ворс.

Монтажная ширина замеряется обычно между боковыми фланцами и как правило отличается от рабочей ширины.

Рабочие и безопасные обороты при работе щёткой

Чтобы выполнить требования по технике безопасности на рабочем месте в полном объёме, не следует ни в коем случае превышать указанное на продукте максимальное число оборотов.

Оптимальное рабочее число оборотов определяется факторами линейной скорости и диаметром щётки. Поэтому оптимальное число рабочих оборотов лежит очень часто ниже указанных на корпусе щётки максимальных оборотов.

Также в целях безопасности следует выбирать максимально применимый на имеющемся приводе диаметр щётки. Как ориентировка для надёжной работы служат 30-35 м/с для щёток из гофрированной проволоки и 18-22 м/с синтетического ворса и залитых в пластик щёток.

Дальнейшие рекомендации для оптимальных скоростных режимов работы и мощности привода Вы найдёте в приведённых в данном каталоге таблицах, в случае сомнений Вам охотно помогут сотрудники нашего технического сервиса.

ООО "ПРОВЕРТ" www.prowert.ru info@prowert.ru +7 (495) 108-05-38

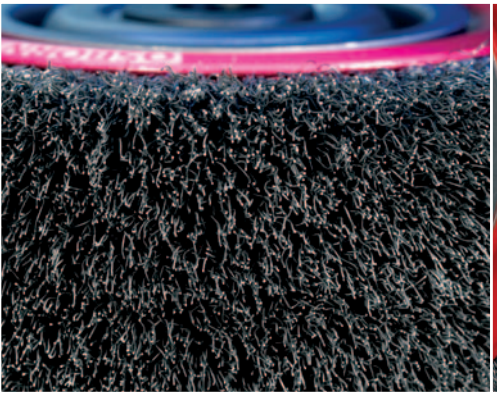

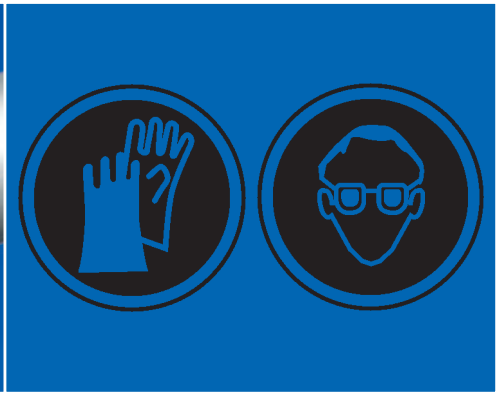

Плотность набивки.

Плотность набивки зависит от количества кончиков проволочек на единицу площади.

Высокая плотность набивки является основой как режущей способности и стойкости щётки так и эффективной работы, к примеру, по удалению заусенцев.

Малая плотность набивки увеличивает гибкость щётки и создаёт предпосылку для обработки сильно профилированных поверхностей.

При одинаковом наружном диаметре плотность набивки определяется корпусными размерами.

Оптимальное позиционирование щётки по отношению к обрабатываемой детали.

Прижимное усилие наряду с другими параметрами регулируется глубиной погружения обрабатываемой детали в рабочий материал щётки. В качестве рекомендации действует трёхкратность к используемому ворсу, к примеру, 1 мм глубины при диаметре ворса 0,35 мм.

Мы охотно проконсультируем в вопросах оптимального позиционирования щётки по отношению к обрабатываемой детали. Неправильное позиционирование ведёт к чрезмерному износу.

Предписания по монтажу

- Недопустимо превышение числа оборотов, указанных на щётке. Убедитесь, что машина не имеет большего числа оборотов.
- Длина приводного вала должна обеспечивать прочное соединение зажимной гайки с валом.
- Щётки с хвостовиком могут беспроблемно зажиматься в патрон дрели.
- Щётки с резьбой имеют поверхность под ключ, что обеспечивает беспроблемный монтаж/демонтаж.

Об/мин	Диаметр щётки в мм											
	20	40	50	80	100	125	150	180	200	250	300	350
800				3,35	4,19	5,23	6,28	7,53	8,37	10,47	12,56	14,75
900			2,35	3,77	4,71	5,88	7,06	8,48	9,41	11,77	14,12	16,47
1.150			3,01	4,81	6,01	7,52	9,02	10,83	12,03	15,04	18,04	21,04
1.200	1,26	2,51	3,14	5,02	6,28	7,85	9,41	11,30	12,55	15,69	18,83	21,97
1.400	1,46	2,93	3,66	5,86	7,32	9,15	10,98	13,18	14,64	18,31	21,97	25,63
1.500	1,57	3,14	3,92	6,28	7,85	9,81	11,77	14,13	15,69	19,61	23,54	27,46
1.800	1,88	3,77	4,71	7,54	9,41	11,77	14,12	16,95	18,83	23,54	28,24	32,95
2.000	2,09	4,19	5,23	8,37	10,26	13,08	15,69	18,84	20,92	26,15	31,38	36,61
2.500	2,62	5,23	6,54	10,47	13,08	16,35	19,61	23,55	26,15	32,67	39,23	45,76
2.800	2,93	5,86	7,32	11,72	14,64	18,31	21,97	26,37	29,29	36,61	43,93	51,25
3.000	3,14	6,28	7,85	12,56	15,69	19,62	23,54	28,26	31,38	39,23	47,07	54,92
3.200	3,35	6,70	8,37	13,40	16,74	20,92	25,10	30,14	33,47	41,84	50,21	58,58
3.500	3,66	7,33	9,15	14,65	18,31	22,89	27,46	32,97	36,61	45,76	54,92	64,07
4.000	4,19	8,37	10,46	16,75	20,92	26,16	31,38	37,68	41,84	52,33	62,76	73,22
4.500	4,70	9,42	11,77	18,84	23,54	29,43	35,30	42,40	47,07	58,84	70,61	82,43
5.000	5,23	10,47	13,08	20,93	26,15	32,70	39,23	47,10	52,33	65,38	78,50	
5.400	5,65	11,30	14,12	22,94	28,24	35,31	42,36	50,67	56,48	70,61	84,78	
6.000	6,28	12,56	15,69	25,12	31,38	39,24	47,07	56,52	62,76	78,50		
7.000	7,33	14,66	18,31	29,31	36,61	45,78	54,92	65,94	73,22	91,58		
8.000	8,37	16,75	20,92	33,94	41,48	52,32	62,76	75,36	83,73			
9.000	9,42	18,84	23,54	37,68	47,07	58,86	70,61	84,78	94,20			
10.000	10,47	20,93	26,17	41,86	52,33	65,40	78,50	94,20				
12.500	13,08	26,17	32,71	52,33	65,42	81,75	98,13					
15.000	15,70	31,40	39,25	62,80								
17.500	18,32	36,63	45,79	73,26								
20.000	20,93	41,87	52,33	83,73								
22.500	23,55	47,10	58,88	94,20								
25.000	26,17	52,33	65,42	104,66								

Таблица линейных скоростей. Метр в секунду Какая скорость для какой щётки? Наш технический департамент охотно проконсультирует Вас

$$\text{Линейная скорость } (v) = \frac{\text{Диаметр щётки } (d) \times \pi \times \text{обороты } (n)}{1000 \times 60}$$

Общие указания по технике безопасности

Во время обработки поверхности мы настоятельно рекомендуем ношение защитной одежды и очков в целях предотвращения травм посторонними предметами таких, как загрязнения, ржавчина, заусенцы и т.д. Также в непосредственной близости рабочего места не должны находиться лица без защитной одежды.

Принимайте во внимание в целях личной безопасности и безопасности окружающих рекомендованные рабочие и максимальные обороты продуктов ОСБОРНа и руководство по эксплуатации приводной машины.

Инструмент в работе.
4 этапа по подбору оптимального рабочего материала

		Обрабатываемый материал	Рекомендуемый ворс
Удаление ржавчины Очистка		■ Цветные металлы + алюминий	■ Нержавейка, гофрированная
		■ Чёрные металлы	■ Стальная пр-ка, гофрированная
		■ Цветные металлы + алюминий	■ Нержавейка, жгутовая
		■ Чёрные металлы	■ Стальная пр-ка, жгутовая
		■ Цветные металлы + алюминий	■ Нержавейка, прямая
		■ Чёрные металлы	■ Стальная прямая
Удаление заусенцев		■ Цветные + Чёрные металлы	■ Абразивный ворс
		■ Цветные металлы + алюминий	■ Нержавейка, гофрированная
		■ Чёрные металлы	■ Стальная пр-ка, гофрированная
Зачистка сварных швов	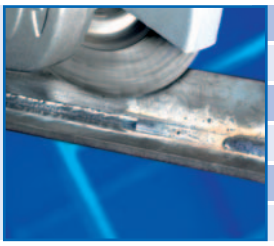	■ Нержавеющая стальная проволока для цветных металлов +алюминий	■ Нержавейка, жгутовая
		■ Чёрные металлы	■ Стальная пр-ка, жгутовая
		■ Алюминиевые поверхности	■ Нержавейка, гофрированная
Обработка поверхности		■ Все материалы	■Абразивный ворс, грубый, зерно 80-120
		■ Все материалы	■ Абразивный ворс,тонкий,зерно 120-320
		■ Цветные металлы+алюминий	■ Нержавейка, гофрированная тонкая пр-ка <0.30 мм и абразивный нейлон
		■ Чёрные металлы	■ Стальная пр-ка, гофрированная тонкая <0.30 мм
		■ Латунь, бронза, медь	■ латунная проволока, абразивный нейлон, нержавеющая стальная пр-ка
Удаление пыли, отмывка	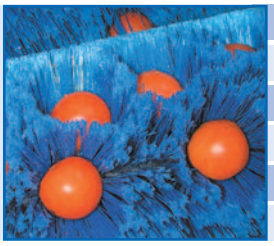	■ Дерево	■ Растительный ворс фибра (тампико)
		■ Все материалы	■ Конский волос
		■ Все материалы	■ Нейлон, полипропилен, полиестр
Текстурирование		■ Дерево	■ Латунированная стальная проволока
		■ Дерево	■ Абразивный ворс
		■ Дерево	■ Растительный ворс фибра (тампико)

ООО "ПРОВЕРТ" www.prowert.ru info@prowert.ru +7 (495) 108-05-38

Свойства рабочего материала	Желаемый эффект
■ гибкая проволока, отслеживает геометрию детали	■ чистая однородная поверхность
■ гибкая проволока, отслеживает геометрию детали	■ чистая однородная поверхность
■ агрессивная проволока с высоким зачистным эффектом	■ тяжёлые зачистные работы
■ агрессивная проволока с высоким зачистным эффектом	■ тяжёлые зачистные работы
■ агрессивная проволока с высоким зачистным эффектом для ручных щёток	■ тяжёлые зачистные работы
■ агрессивная проволока с высоким зачистным эффектом для ручных щёток	■ тяжёлые зачистные работы
■ отслеживает контуры детали	■ малое скругление кромок
■ гибкий ворс с большей режущей способностью	■ для средних и утяжелённых работ по удалению заусенцев
■ гибкая проволока с большей режущей способностью	■ для средних и утяжелённых работ по удалению заусенцев
■ высокий зачистной эффект на больших скоростях	■ не удаляет наваренный материал
■ высокий зачистной эффект на больших скоростях	■ не удаляет наваренный материал
■ высокий зачистной эффект	■ удаляет окалину оксидную плёнку не повреждая наваренный материал
■ отслеживает поверхность детали	■ лёгкое шершевание поверхности
■ отслеживает поверхность детали	■ улучшение шероховатости
■ гибкая проволока, отслеживает поверхность детали	■ хороший зачистной эффект без изменения геометрии детали
■ гибкая проволока, отслеживает поверхность детали	■ хороший зачистной эффект без изменения геометрии детали
■ гибкая проволока, отслеживает поверхность детали	■ щадящая обработка поверхности и матирование
■ гибкий, мягкий, без режущей способности	■ удаление пыли
■ гибкий, мягкий, без режущей способности	■ уплотнение, прижим, транспортировка
■ гибкий, мягкий, без режущей способности	■ отмывка и очистка поверхности
■ текстурирование дерева	■ жёсткая, отслеживает структуру древесины
■ удаление вставших дыбом ворсинок	■ жёсткая, отслеживает структуру древесины
■ улучшение шероховатости, отслеживает рельеф	■ жёсткая, отслеживает структуру древесины

Рабочий материал. Соответствующий рабочий материал

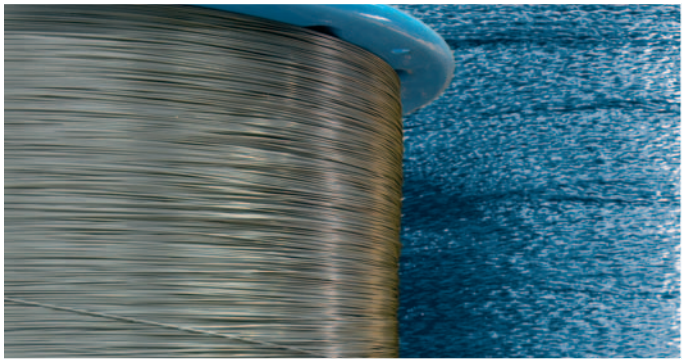

Для наших продуктов мы используем только либо самостоятельно разработанные или тщательно отобранные рабочие материалы. Постоянные лабораторные тесты обеспечивают стабильность высокого качества. На каждый случай щёточных работ, независимо идёт ли речь о щетковании или тяжёлых зачистных работах, у нас имеется подходящий рабочий материал. Наши технические специалисты охотно проконсультируют Вас по подбору правильного материала для соответствующих работ.

Гофрированная стальная проволока

- наиболее используемый материал
- для гибкого щёточного инструмента
- применение: обработка поверхности

Качественная стальная проволока, прямая или скрученная в жгуты

- для экстремальных нагрузок на щётки
- для жёсткого щёточного инструмента
- применение: щеткование сварных швов, удаление заусенцев, прочных загрязнений поверхности и коррозии

Специальная стальная проволока (CD), гофрированная или скрученная в жгуты

- высокопроизводительный материал
- прочная на разрыв
- улучшенные пластические свойства
- повышенная стойкость

Нержавеющая стальная проволока, гофрированная , прямая или скрученная в жгуты

- обычно используется сплав 1.4401
- по запросу возможны другие (1.4571 или 302)
- данный материал применяется, чтобы предотвратить поверхностную коррозию таких обрабатываемых материалов как нержавейка, алюминий и др.цветные металлы

Латунная проволока

- финишная обработка цветных металлов (медь и латунь)

Латунированная стальная проволока, монопроволока

- одиночная проволока
- улучшенные пластические свойства
- для более напряжённых щёточных операций и удаления заусенцев

Латунированная стальная проволока,кордовая проволока

- высокопроизводительный материал
- для более напряжённых щёточных операций и удаления заусенцев
- также для структурирования дерева

Фибра

- чистый растительный ворс
- для влажной и сухой очистки
- жаропрочный материал

ООО "ПРОВЕРТ" www.prowert.ru info@prowert.ru +7 (495) 108-05-38

Конский волос

- животный волос
- для лёгких очистных операций

Синтетические материалы

- высокая гибкость
- устойчивы к слабым кислотным и щелочным растворам
- износоустойчивы

Полимерабразив, оксид алюминия

- импрегнированный абразивным зерном нейлон
- для снятия мелких заусенцев на стали, алюминии и других цветных металлах, финишная обработка поверхности.

Полимерабразив, карбид кремния

Щётки из полимерабразива открывают новые возможности в финишной обработке продуктов. Импрегнированный карбидом кремния нейлон четырёх зернистостей. Необыкновенный эффект работы заключается в комбинировании твёрдых и острых кромок зерна с гибкой рабочей поверхностью, соединённых в надёжную конструкцию. Таким образом приобретённые свойства полимерабразивных щёток позволяют равномерно скруглять кромки и удалять заусенцы точно следуя контурам детали без нарушения геометрии готового изделия. Одновременно они способны выдерживать экстремальные нагрузки, создаваемые сильно профилированными и острокромочными деталями, а также трудно доступными местами. Таким образом становится возможным эффективно работать там, где ранее из-за отсутствия гибкого и прочного инструмента проблемы решались с большими затратами и трудностями.

Отличительными свойствами данного инструмента являются:

- импрегнированный карбидом кремния нейлон
- сохранение равномерной режущей способности в следствие обнажения всё новых зёрен
- высокая элластичность и гибкость без риска перелома
- отсутствие засаливания
- возможность работы как в сухой так и влажной среде
- устойчивость к слабым кислотным и щелочным растворам
- отсутствие необходимости перешлифовки при обычном использовании
- длительный срок службы при оптимальных условиях:
  a) соответствующие обороты (линейная скорость 22 метра в секунду)
  b) малое прижимное усилие
  c) отсутствие сильного роста температуры

Полимерабразивные щётки следует рассматривать как особый тип шлифовального инструмента. Области применения и оптимальные условия работы определяются работой зерён как на кончике ворса так и по его сторонам.

В отличие от проволочных щёток, которые удаляют только адгезивно держащиеся материалы с поверхности основного материала, полимерабразивные щётки проводят микрошлифование путём удаления микроскопически тонкой стружки.

Типичное применеие

Авиапромышленность
- удаление заусенцев на турбинных лопатках, дисках и уплотнителях
- удаление нагара на двигателе и рамах
- удаление оксидов и покрытий на поверхностях самолёта

Автомобильные кузова
- удаление лёгкой ржавчины. Шершевание грунтовки путём микрошлифования

Автомобильная промышленность
- удаление заусенцев на звёздочках, эксцентриках, шестернях, блоках циллиндров, коробках передач и других поверхностях сопряжения

Электроника
- удаление заусенцев и микрошлифовка печатных плат, пластин и переключателей

Металлообработка
- удаление заусенцев после резки и перфорирования

Полимеры
- шершевание и матирование

Поизводство инструмента
- удаление коррозии матриц, обработка кромок

Мебельная промышленность
- шлифовка деревяной мебели и панелей

Деревообработка
- шлифовка дерева и деревоплит

Для выполнения полимерабразивом особо трудных задач затребуйте наш каталог Новофил.

Типы щёток. **Оптимальная щётка**

Дисковые и иллиндрические

Обработка прутков, труб, профилей, сварных швов, кромок, шестерней, пазов и узких поверхностей

- шершевание
- удаление заусенцев
- скругление кромок
- матирование
- структурирование
- удаление коррозии
- очистка
- полировка
- удаление шлака

Торцевые (чашечные) щётки

Эффективный инструмент для обработки больших поверхностей, сварных швов, металлических плит

- очистка
- удаление заусенцев
- удаление шлака
- удаление коррозии
- удаление краски

Для обработки отверстий (ерши)

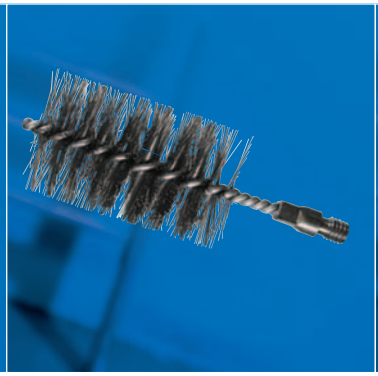

Обработка внутренних поверхностей отверстий и трубок, поперечных отверстий, резьбы

- шершевание
- удаление коррозии
- удаление заусенцев
- очистка
- хонингование

Лепестковые

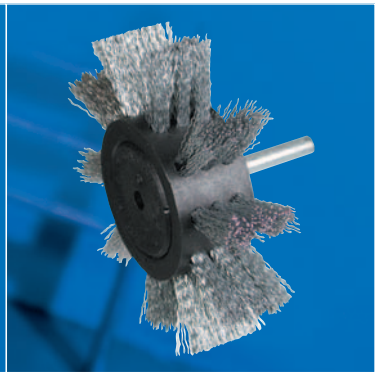

Благодаря лёгкому полимерному корпусу возможен широкий захват поверхности при работе дрелью

- шершевание
- полировка
- удаление краски
- матирование
- структурирование
- очистка

Концевые

Для точной обработки трудно доступных мест

- краска
- ржавчина
- заусенцы
- шлак
- накипь
- нагар
- излишки резины

Конические щётки

Оптимальны для обработки прямых углов
(соединяет в себе преимущества торцевой и дисковой щёток)

- очистка
- шершевание

Ручные

Для общего применения

- шершевание
- очистка
- удаление коррозии

Полосовые

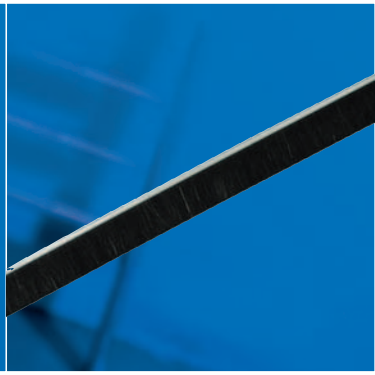

Для подвижных частей, кабельных шахт, дверей и ворот

- Тепло- и звукоизоляция
- Направление
- Уплотнение
- Прижим
- Торможение
- Транспортировка

ООО "ПРОВЕРТ" www.prowert.ru info@prowert.ru +7 (495) 108-05-38

Углошлифовальная машинка

- Ø 115 MM (4½“) рабочая скорость 12,500 об/мин
- Ø 125 MM (5“) рабочая скорость 11,000 об/мин
- Ø 150 MM (6“) рабочая скорость 8,500 об/мин
- Ø 180 MM (7“) рабочая скорость 8,500 об/мин
- Ø 230 MM (9“) рабочая скорость 6,500 об/мин

Дисковые и циллиндрические щётки

- Жгутовая проволока
- Гофрированная проволока

Торцевые (чашечные) щётки

- Жгутовая проволока
- Гофрированная проволока
- Абразивный ворс

Конические щётки

- Жгутовая проволока
- Гофрированная проволока

Какая щётка для какой углошлифовальной машинки?

Ø	60	65	75	80	90	100	115	120	125	150	178
Дисковая жгутовая						115	115		125	150	180
Циллиндрическая гофрированная						115	115				
Чашка жгутовая		115	125	150		180		230			
Чашка гофрированная	115		125	150		150 / 180			230	230	
Чашка полимерабразивная						регулир 150					

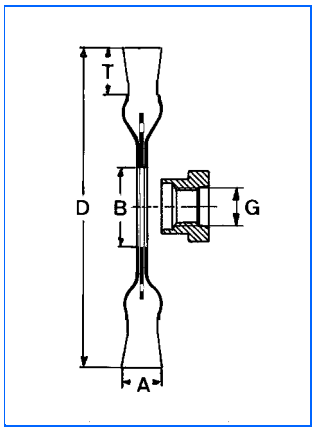

Дисковые щётки, жгутовая проволока

агрессивный тип

Общие области применения	**Очистка; удаление заусенцев, краски, окалины, ржавчины, шлака**
Специальные области применения	**Щётки для экстремальных работ на больших скоростях. Для различных применений соответствующие направления жгутов.**

Размер (мм) D	A	T	Отверстия (мм) B min	B max	Резьба G	Адап-р	макс. мин$^{-1}$	Станд. Упак.	Стальная пров. 0,35 мм Номер заказа	Стальная пров. 0,50 мм Номер заказа	Стальная пров. 0,80 мм Номер заказа
100	12	20	22,2			K	12.500	1	**0002-621 131**	**0002-621 151**	
115	12	23	22,2			K	12.500	1	**0002-631 131**	**0002-631 151**	
115	12	23			M14x2,0		12.500	10	**0402-631 131**	**0402-631 151**	
125	13	28	22,2			K	12.500	1	**6152-631 131**	**2202-631 151**	
125	13	28			M14x2,0		12.500	10	**1402-631 131**	**1402-631 151**	
150	13	37	22,2			K	12.000	1	**0002-641 131**	**0002-641 151**	**0002-641 181**
178	13	42	22,2			K	12.000	1	**0002-653 131**	**0002-653 151**	**0002-653 181**

Размер (мм) D	A	T	Отверстия (мм) B min	B max	Резьба G	Адап-р	макс. мин$^{-1}$	Станд. Упак.	Нержавеющая стальная пр-ка 0,35 мм Номер заказа	Нержавеющая стальная пр-ка 0,50 мм Номер заказа
100	12	20	22,2			K	12.500	1		**0002-621 351**
115	12	23	22,2			K	12.500	1	**0002-631 331**	**0002-631 351**
115	12	23			M14x2,0		12.500	10	0402-631 331	**0402-631 351**
125	13	28	22,2			K	12.500	1	**2202-631 331**	**2202-631 351**
125	13	28			M14x2,0		12.500	10	1402-631 331	1402-631 351
150	13	37	22,2			K	12.000	1		**0002-641 351**
178	13	42	22,2			K	12.000	1		**0002-653 351**

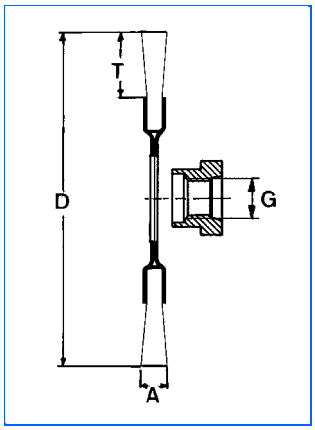

Циллиндрические щётки, кордовая проволока

с резьбой

Общие области применения	**Очистка; удаление краски, ржавчины, шлака**
Специальные области применения	**Щётки для работ средней тяжести. Шершевание/удаление резины, текстурирование дерева.**

Размер (мм) D	A	T	Резьба G	макс. мин$^{-1}$	Станд. Упак.	Кордовая пров. 0,27 мм Рустикорд Номер заказа
100	12	20	M14x2	12.000	1	**2802-522 051**
115	12	28	M14x2	12.000	1	**2812-522 051**

Другие резьбы, размеры и рабочий материал (ворс) по запросу! Артикулы, имеющиеся на складе, напечатаны **жирным шрифтом**!

ООО "ПРОВЕРТ" www.prowert.ru info@prowert.ru +7 (495) 108-05-38

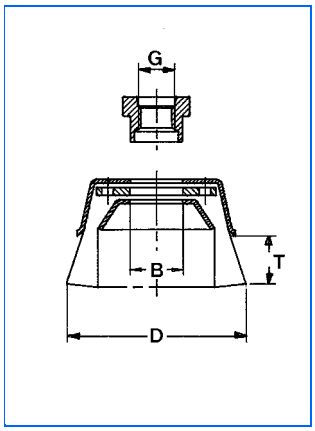

Чашечные щётки, жгутовая проволока

с резьбой или отверстием для УШМ

Общие области применения	**Удаление заусенцев, краски, шлака, окалины, ржавчины; очистка**
Специальные области применения	**Агрессивный инструмент для тяжёлых зачистных работ на гладких поверхностях.**

Размер (мм) D	T	Отверстия (мм) B	Резьба G	макс. мин$^{-1}$	Станд. Упак.	Стальная пров. 0,35 мм Номер заказа	Стальная пров. 0,50 мм Номер заказа	Нержавеющая стальная пр-ка 0,35 мм Номер заказа	Нержавеющая стальная пр-ка 0,50 мм Номер заказа
65	20	16		12.500	1	1602-608 131	1602-608 151	1602-608 331	1602-608 351
65	20		M10x1,25	12.500	1	**2352-608 131**	**2352-608 151**	2352-608 331	2352-608 351
65	20		M10x1,5	12.500	1	**0102-608 131**	**0102-608 151**	0102-608 331	**0102-608 351**
65	20		M12x1,5	12.500	1		1162-608 151		
65	20		M14x2,0	12.500	1	**0002-608 131**	**0002-608 151**	**0002-608 331**	**0002-608 351**
65/80	30		M14x2,0	12.500	1	**3892-608 131**			

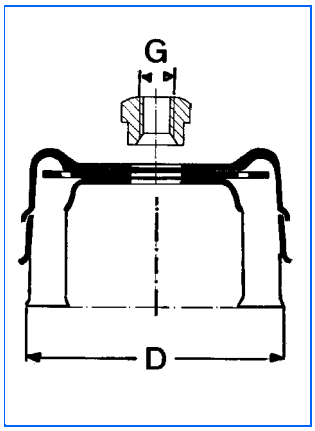

Чашечные щётки, жгутовая проволока

Общие области применения	**Удаление заусенцев, краски, шлака, окалины, ржавчины; очистка**
Специальные области применения	**Агрессивный инструмент для тяжёлых зачистных работ и обработки больших поверхностей. Съёмное стопорное кольцо предотвращает потерю жёсткости.**

Размер (мм) D	T	B	Резьба G	макс. мин$^{-1}$	Станд. Упак.	Стальная пров. 0,35 мм Номер заказа	Стальная пров. 0,50 мм Номер заказа		
75	20		M14x2,0	11.000	1	**0008-608 132**	**0008-608 152**		
75	20		5/8"x11NC	11.000	1	0808-608 132	**0808-608 152**		

Другие резьбы, размеры и рабочий материал (ворс) по запросу! Артикулы, имеющиеся на складе, напечатаны **жирным шрифтом!**

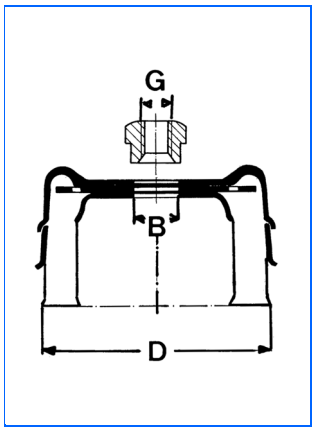

Чашечные щётки, жгутовая проволока

Общие области применения	**Шершевание, очистка; удаление заусенцев, краски, окалины**
Специальные области применения	**Агрессивный инструмент для тяжёлых зачистных работ и обработки больших поверхностей. Съёмное стопорное кольцо предотвращает потерю жёсткости.**

						Стальная пров.	Стальная пров.	Стальная пров.	
Размер (мм)		Отверстия (мм)	Резьба	макс.	Станд.	0,35 мм	0,50 мм	0,80 мм	
D	T	B	G	мин$^{-1}$	Упак.	Номер заказа	Номер заказа	Номер заказа	
80	20	22,2		8.500	1	0002-607 133	**0002-607 153**	**0002-607 183**	
80	20		M14x2,0	8.500	1	**0002-608 133**	**0002-608 153**	**0002-608 183**	
80	20		5/8"x11NC	8.500	1	0802-608 133	**0802-608 153**	**0802-608 183**	
100	20	22,2		8.500	1	**0002-607 134**	**0002-607 154**	**0002-607 184**	
100	20		M14x2,0	8.500	1	**0002-608 134**	**0002-608 154**	**0002-608 184**	
100	20		5/8"x11NC	8.500	1	0802-608 134	**0802-608 154**	**0802-608 184**	
120	20	22,2		6.500	1	0002-607 135	0002-607 155	**0002-607 185**	
120	20		M14x2,0	6.500	1	**0002-608 135**	**0002-608 155**	**0002-608 185**	
120	20		5/8"x11NC	6.500	1	**0802-608 135**	**0802-608 155**	**0802-608 185**	

						Нержавеющая стальная пр-ка	Нержавеющая стальная пр-ка		
Размер (мм)		Отверстия (мм)	Резьба	макс.	Станд.	0,35 мм	0,50 мм		
D	T	B	G	мин$^{-1}$	Упак.	Номер заказа	Номер заказа		
80	20		M14x2,0	8.500	1	**0002-608 333**	**0002-608 353**		
100	20	22,2		8.500	1		0002-607 354		
100	20		M14x2,0	8.500	1	**0002-608 334**	**0002-608 354**		

Другие резьбы, размеры и рабочий материал (ворс) по запросу! Артикулы, имеющиеся на складе, напечатаны **жирным шрифтом!**

ООО "ПРОВЕРТ" www.prowert.ru info@prowert.ru +7 (495) 108-05-38

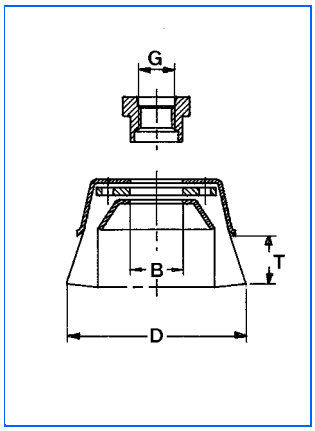

Чашечные щётки, гофрированная проволока

с резьбой или отверстием для УШМ

Общие области применения	**Шершевание, матирование, очистка; удаление заусенцев, краски, окалины, ржавчины**
Специальные области применения	**Щётки для лёгких и средних зачистных работ, для обработки больших поверхностей, к примеру, удаление поверхностной коррозии.**

Размер (мм) D	T	Отверстия (мм) B	Резьба G	макс. мин$^{-1}$	Станд. Упак.	Стальная пров. 0,20 мм Номер заказа	Стальная пров. 0,30 мм Номер заказа	Нержавеющая стальная пр-ка 0,30 мм Номер заказа
60	21	16		12.500	1	1602-613 141	1602-613 161	1602-613 361
60	21		M10x1,25	12.500	1	5262-613 141	5262-613 161	
60	21		M10x1,5	12.500	1	0102-613 141	**0102-613 161**	
60	21		M14x2,0	12.500	1	**0002-613 141**	**0002-613 161**	**0002-613 361**
75	23	16		12.500	1	1602-613 142	1602-613 162	1602-613 362
75	23		M10x1,25	12.500	1	5652-613 142	**5652-613 162**	
75	23		M10x1,5	12.500	1	**0102-613 142**	**0102-613 162**	
75	23		M14x2,0	12.500	1	**0002-613 142**	**0002-613 162**	**0002-613 362**
75	23		5/8"x11NC	12.500	1	0802-613 142	**0802-613 162**	0802-613 362

Другие резьбы, размеры и рабочий материал (ворс) по запросу! Артикулы, имеющиеся на складе, напечатаны **жирным шрифтом!**

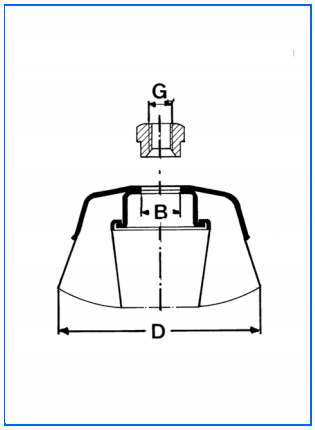

Чашечные щётки, гофрированная проволока

с резьбой или отверстием для УШМ

Общие области применения	**Шершевание, матирование, очистка; удаление заусенцев, краски, окалины, ржавчины**
Специальные области применения	**Прочный инструмент при лёгких зачистных работах и обработке больших поверхностей.**

Размер (мм) D	T	Отверстия (мм) B	Резьба G	макс. мин$^{-1}$	Станд. Упак.	Стальная пров. 0,20 мм Номер заказа	Стальная пров. 0,30 мм Номер заказа	Стальная пров. 0,38 мм Номер заказа	Стальная пров. 0,50 мм Номер заказа
80	25	20		8.500	1		**0002-603 163**		
80	25	22,2		8.500	1	1902-603 143	**1902-603 163**		
80	25		M14x2,0	8.500	1	**0002-613 143**	**0002-613 163**		**0002-613 193**
80	25		5/8"x11NC	8.500	1	0802-613 143	0802-613 163		
100	30	22,2		8.500	1	0002-603 144	**0002-603 164**		0002-603 194
100	30		M14x2,0	8.500	1	**0002-613 144**	**0002-613 164**		**0002-613 194**
100	30		5/8"x11NC	8.500	1	0802-613 144	**0802-613 164**		0802-613 194
125	30	22,2		6.500	1	0002-603 145	**0002-603 165**		0002-603 195
125	30		M14x2,0	6.500	1	**0002-613 145**	**0002-613 165**		**0002-613 195**
125	30		5/8"x11NC	6.500	1	0802-613 145	**0802-613 165**		**0802-613 195**
140	35		M14x2,0	8.500	1			0004-613 175	0004-613 195
140	35		5/8"x11NC	8.500	1			0804-613 175	0804-613 195
150	40		M14x2,0	4.500	1	0002-613 146	**0002-613 166**		**0002-613 196**
150	40		5/8"x11NC	4.500	1	0802-613 146	0802-613 166		0802-613 196

Размер (мм) D	T	Отверстия (мм) B	Резьба G	макс. мин$^{-1}$	Станд. Упак.	Нержавеющая стальная пр-ка 0,30 мм Номер заказа	Нержавеющая стальная пр-ка 0,38 мм Номер заказа	Латунированная стальная пров. 0,30 мм Номер заказа	
80	25	20		8.500	1	**0002-603 363**			
80	25	22,2		8.500	1	1902-603 363			
80	25		M14x2,0	8.500	1	**0002-613 363**		0002-613 063	
80	25		5/8"x11NC	8.500	1	**0802-613 363**		0802-613 063	
100	30		M14x2,0	8.500	1	**0002-613 364**		**0002-613 064**	
100	30		5/8"x11NC	8.500	1	**0802-613 364**		0802-613 064	
125	30		M14x2,0	6.500	1	**0002-613 365**		0002-613 065	
125	30		5/8"x11NC	6.500	1	0802-613 365		0802-613 065	
140	35		M14x2,0	8.500	1		0004-613 375		
140	35		5/8"x11NC	8.500	1	0804-613 375			
150	40		M14x2,0	4.500	1			0002-613 066	
150	40		5/8"x11NC	4.500	1			0802-613 066	

Другие резьбы, размеры и рабочий материал (ворс) по запросу! Артикулы, имеющиеся на складе, напечатаны **жирным шрифтом**!

ООО "ПРОВЕРТ" www.prowert.ru info@prowert.ru +7 (495) 108-05-38

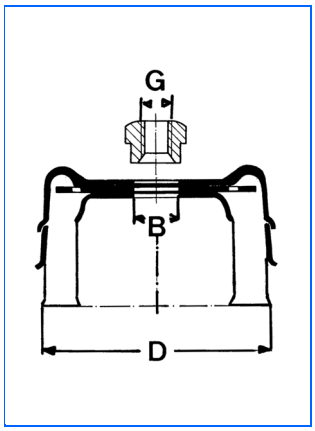

Чашечные, полимерабразив, карбид кремния

для УШМ с регулируемыми оборотами

Общие области применения	**УШМ с регулируемыми оборотами**
Специальные области применения	**Текстурирование и подшлифовка дерева, обработка цветных металлов. Рекомендованная скорость 4000 об/мин.**

						Полимерабразив			
Размер (мм)			Отверстия (мм)	Резьба	макс.	Станд.	Зерно 180			
D		T	B	G	мин$^{-1}$	Упак.	Номер заказа			
100		25	22,2		8.500	1	**1802-607 914**			
100		25		M14x2,0	8.500	1	**1802-608 914**			
100		25		5/8"x11NC	8.500	1	0802-608 914			

*Другая зернистость по запросу

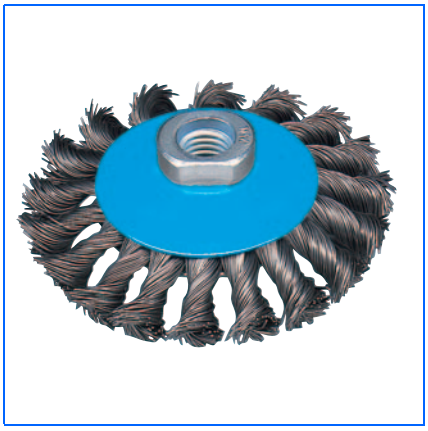

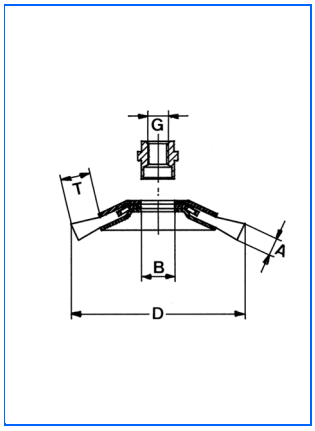

Конические щётки, жгутовая проволока

резьба или отверстие для УШМ

Общие области применения	**Удаление заусенцев, краски, ржавчины, окалины, шлака; очистка**
Специальные области применения	**Многосторонне используемые щётки для тяжёлых очистных работ. Идеально для обработки прямых углов из-за своей конической формы. К примеру, распределительных щитов.**

							Стальная пров.	Стальная пров.	Нержавеющая стальная пр-ка	Нержавеющая стальная пр-ка
Размер (мм)			Отверстия (мм)	Резьба	макс.	Станд.	0,35 мм	0,50 мм	0,35 мм	0,50 мм
D	A	T	B	G	мин$^{-1}$	Упак.	Номер заказа	Номер заказа	Номер заказа	Номер заказа
100	13	22	16		12.500	1	1602-622 131	1602-622 151	1602-622 331	1602-622 351
100	13	22		M10x1,25	12.500	1	2352-622 131	2352-622 151	2352-622 331	2352-622 351
100	13	22		M10x1,5	12.500	1	0102-622 131	0102-622 151	0102-622 331	0102-622 351
100	13	22		M14x2,0	12.500	1	**0002-622 131**	**0002-622 151**	**0002-622 331**	**0002-622 351**
100	13	22		M14x2,0	12.500	1	0002-623 131 *	**0002-623 151** *	0002-623 331 *	0002-623 351 *
115	15	20	16		12.500	1	1602-632 131	1602-632 151	1602-632 331	1602-632 351
115	15	20		M14x2,0	12.500	1	**0002-632 131**	**0002-632 151**	**0002-632 331**	**0002-632 351**
115	15	20		5/8"x11NC	12.500	1	**0802-632 131**	0802-632 151	0802-632 331	0802-632 351

*очень агрессивная модель (22 жгута)

Размер "A" может меняться в зависимости от проволоки

Другие резьбы, размеры и рабочий материал (ворс) по запросу! Артикулы, имеющиеся на складе, напечатаны **жирным шрифтом!**

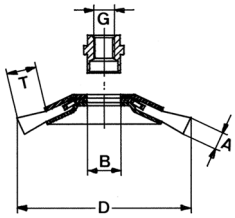

Конические щётки, гофрированная проволока

резьба или отверстие для УШМ

Общие области применения	**Шершевание, матирование, очистка; удаление заусенцев, краски, ржавчины, окалины**
Специальные области применения	**Многосторонне используемые щётки для тяжёлых очистных работ. Идеально для обработки прямых углов из-за своей конической формы.**

Размер (мм)			Отверстия (мм)	Резьба	макс.	Станд.	Стальная пров.		Нержавеющая стальная пр-ка	Нержавеющая стальная пр-ка
D	A	T	B	G	мин$^{-1}$	Упак.	0,30 мм Номер заказа		0,20 мм Номер заказа	0,30 мм Номер заказа
100	10	20	16		12.500	1	1602-512 161			
100	20	20	16		12.500	1	1602-512 162		1602-512 342	1602-512 362
100	10	20		M10x1,25	12.500	1	**2352-512 161**			
100	20	20		M10x1,25	12.500	1	2352-512 162		2352-512 342	2352-512 362
100	10	20		M10x1,5	12.500	1	0102-512 161			
100	20	20		M10x1,5	12.500	1	0102-512 162		0102-512 342	0102-512 362
100	10	20		M14x2,0	12.500	1	**0002-512 161**			
100	20	20		M14x2,0	12.500	1	**0002-512 162**		**0002-512 342**	**0002-512 362**

Размер "A" может меняться в зависимости от проволоки

Другие резьбы, размеры и рабочий материал (ворс) по запросу! Артикулы, имеющиеся на складе, напечатаны **жирным шрифтом!**

ООО "ПРОВЕРТ" www.prowert.ru info@prowert.ru +7 (495) 108-05-38

Дрели

- с регулируемой скоростью, перфораторы и т.д.
- подходит ко всем фабрикатам
- рабочая скорость 1500 – 3500 об/мин

Круглые щётки

- жгутовая проволока
- гофрированная проволока
- абразивный ворс
- проволока, залитая в пластик

Чашечные щётки

- жгутовая проволока
- гофрированная проволока
- абразивный ворс
- проволока, залитая в пластик

Концевые щётки

- гофрированная проволока
- абразивный ворс
- проволока, залитая в пластик

Лепестковые щётки

- гофрированная проволока
- абразивный ворс
- фибра (растительный ворс)

Для обработки отверстий (ерши)

- стальная проволока
- абразивный ворс

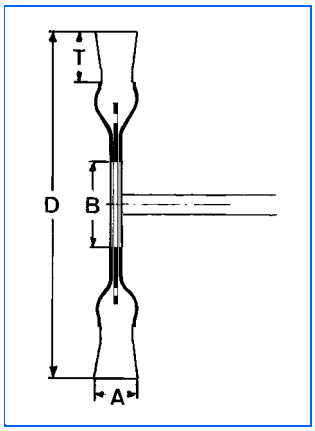

Дисковые щётки, жгутовая проволока

агрессивный тип

Общие области применения	**Удаление заусенцев, краски, окалины, ржавчины, шлака; щеткование сварных швов**
Специальные области применения	**Щётки для экстремальных работ на больших скоростях**

Размер (мм) D	A	T	Отверстия (мм) B	Хв-к (мм)	макс. мин$^{-1}$	Станд. Упак.	Стальная пров. 0,35 мм Номер заказа	Стальная пров. 0,50 мм Номер заказа	Нержавеющая стальная пр-ка 0,50 мм Номер заказа	
75	12	15	13		20.000	12	**0002-611 131**	**0002-611 151**		
75	12	18		6	20.000	12	**0202-611 131**	**0202-611 151**	**0202-611 351**	

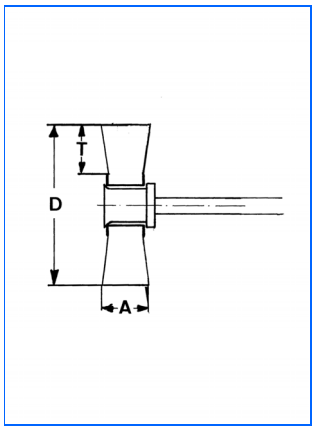

Инструментальные щётки, гофр. проволока

с хв-ком 6 мм

Общие области применения	**Шершевание, матирование; удаление заусенцев, окалины, краски, поверхности; однородные чистые поверхности**
Специальные области применения	**Малый диаметр позволяет применение в труднодоступных местах. Плотная набивка. Для лёгких и средних очистных работ.**

Размер (мм) D	A	T	макс. мин$^{-1}$	Станд. Упак.	Стальная пров. 0,15 мм Номер заказа	Стальная пров. 0,20 мм Номер заказа	Стальная пров. 0,30 мм Номер заказа	Стальная пров. 0,50 мм Номер заказа
20	6	4	20.000	10	**0002-501 132**	**0002-501 142**		
20	9	4	20.000	10		**0002-501 143**		
30	6	6	20.000	10		**0002-502 141**		
30	9	6	20.000	10	**0002-502 132**	**0002-502 142**		
30	12	6	20.000	10		**0002-502 143**		
40	7	10	18.000	10		**0002-503 141**		
40	11	10	18.000	10	0002-503 132	**0002-503 142**		
40	16	10	18.000	10		**0002-503 143**		
50	10	13	15.000	10		**0002-504 141**	**0002-504 161**	
50	17	13	15.000	10	**0002-504 132**	**0002-504 142**	**0002-504 162**	
50	23	13	15.000	10		**0002-504 143**	**0002-504 163**	
60	12	15	15.000	10		**0002-505 141**	**0002-505 161**	
60	18	15	15.000	10	**0002-505 132**	**0002-505 142**	**0002-505 162**	
60	23	15	15.000	10		0002-505 143	**0002-505 163**	
70	11	15	15.000	10		**0002-506 141**	**0002-506 161**	
70	18	15	15.000	10	**0002-506 132**	**0002-506 142**	**0002-506 162**	
70	23	15	15.000	10		0002-506 143	**0002-506 163**	
70	10	14	15.000	10				**5183-506 192**
80	19	20	15.000	10		**0002-507 142**	**0002-507 162**	

Размер "A" может меняться в зависимости от проволоки

Рекомендованная рабочая скорость около 50% от максимальных безопасных об/мин.

Другие резьбы, размеры и рабочий материал (ворс) по запросу! Артикулы, имеющиеся на складе, напечатаны **жирным шрифтом**!

ООО "ПРОВЕРТ" www.prowert.ru info@prowert.ru +7 (495) 108-05-38

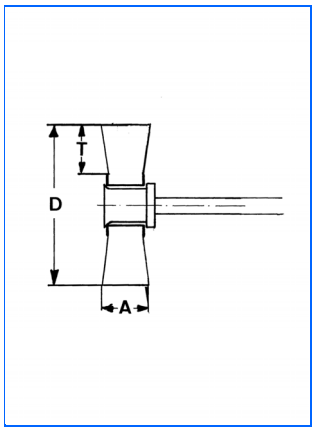

Инструментальные щётки, гофр. проволока

с хв-ком 6 мм

Общие области применения	**Шершевание, матирование; удаление заусенцев, окалины, краски, цветов побежалости; однородные чистые**
Специальные области применения	**Малый диаметр позволяет применение в труднодоступных местах. Плотная набивка. Для лёгких и средних очистных работ.**

Размер (мм)					Нержавеющая стальная пр-ка	Нержавеющая стальная пр-ка	Нержавеющая стальная пр-ка	Латунная пров.
			макс.	Станд.	0,15 мм	0,20 мм	0,30 мм	0,20 мм
D	A	T	мин$^{-1}$	Упак.	Номер заказа	Номер заказа	Номер заказа	Номер заказа
20	6	4	20.000	10	0002-501 332	0002-501 342		
20	9	4	20.000	10	0002-501 333	0002-501 343		0002-501 542
30	6	6	20.000	10		0002-502 341		
30	9	6	20.000	10	**0002-502 332**	**0002-502 342**		**0002-502 542**
30	12	6	20.000	10	0002-502 333	**0002-502 343**		
40	7	10	18.000	10	0002-503 331	**0002-503 341**		
40	11	10	18.000	10	0002-503 332	**0002-503 342**		**0002-503 542**
40	16	10	18.000	10	0002-503 333	**0002-503 343**		
50	10	13	15.000	10		**0002-504 341**	**0002-504 361**	
50	17	13	15.000	10	**0002-504 332**	**0002-504 342**	**0002-504 362**	**0002-504 542**
50	23	13	15.000	10		0002-504 343	0002-504 363	
60	12	15	15.000	10		**0002-505 341**	**0002-505 361**	
60	18	15	15.000	10	**0002-505 332**	**0002-505 342**	**0002-505 362**	**0002-505 542**
60	23	15	15.000	10		0002-505 343	0002-505 363	
70	11	15	15.000	10		**0002-506 341**	**0002-506 361**	
70	18	15	15.000	10	**0002-506 332**	**0002-506 342**	**0002-506 362**	**0002-506 542**
70	23	15	15.000	10		**0002-506 343**	**0002-506 363**	
80	10	20	15.000	10			**5162-507 361**	
80	19	20	15.000	10		**0002-507 342**	**0002-507 362**	**0002-507 542**

Размер "A" может меняться в зависимости от проволоки

Рекомендованная рабочая скорость около 50% от максимальных безопасных об/мин.

Другие резьбы, размеры и рабочий материал (ворс) по запросу! Артикулы, имеющиеся на складе, напечатаны **жирным шрифтом!**

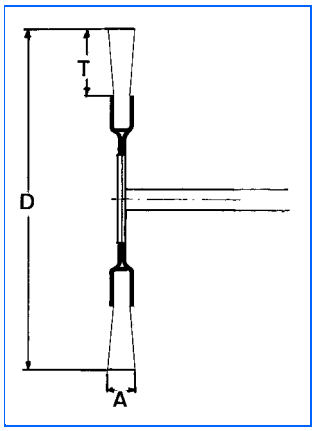

Циллиндрические щётки, гофр. проволока

для самоделкина, хв-к 6 мм, на дрель

Общие области применения	**Удаление заусенцев, краски, ржавчины, окалины; очистка**
Специальные области применения	**Щётки средней плотности набивки, для удаления краски, ржавчины, окалины, накипи или заусенцев.**

Размер (мм) D	A	T	макс. мин$^{-1}$	Станд. Упак.	Стальная пров. гофр. грубая Номер заказа	Стальная пров. гофриров., тонкая Номер заказа	Латунная провол. гофриров., тонкая Номер заказа
40	5	10	4.500	20	0008-600 121	0003-600 111	
50	7	10	4.500	20	**0008-600 221**	**0003-600 211**	
63	9	13	4.500	20	**0008-600 321**	**0003-600 311**	
75	10	16	4.500	10	**0008-600 421**	0008-600 411	**0502-600 451**
75	15	16	4.500	10	**0008-600 422**	0003-600 412	
100	12	22	4.500	10	**0008-600 521**	0008-600 511	
100	17	22	4.500	10	**0008-600 522**	0003-600 512	

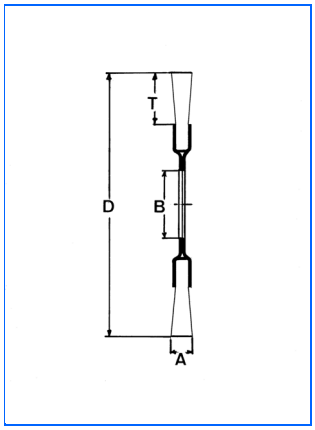

Циллиндрические щётки, гофр. проволока

для самоделкина, с отвестием

Общие области применения	**Очистка; удаление заусенцев, краски, окалины, ржавчины**
Специальные области применения	**Могут применятся в одиночку (Тип 1) на зажимной оправке или в качестве набранных в валик (Тип 2)**

Размер (мм) D	A	T	Отверстия B	макс. мин$^{-1}$	Станд. Упак.	Стальная пров. гофр. грубая Номер заказа	Стальная пров. гофриров., тонкая Номер заказа
50	7	10	9,6	4.500	20	0008-601 221	0003-601 211
63	9	13	9,6	4.500	20	0008-601 321	0003-601 311
75	10	16	9,6	4.500	10	**0128-601 421**	0123-601 411
75	10	16	12,7	4.500	10	0008-601 421	0003-601 411
100	12	22	12,7	4.500	10	**0008-601 521**	0003-601 511

Другие резьбы, размеры и рабочий материал (ворс) по запросу! Артикулы, имеющиеся на складе, напечатаны **жирным шрифтом**!

ООО "ПРОВЕРТ" www.prowert.ru info@prowert.ru +7 (495) 108-05-38

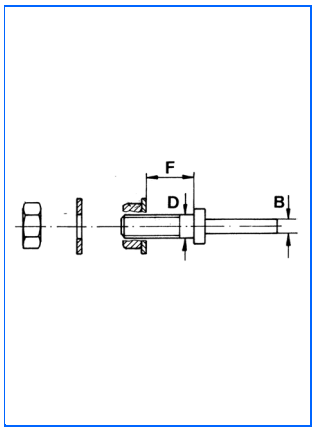

Хвостовики

тип 1

Общие области применения	**Для монтажа щёток на ширину макс. 20 мм на дрель**
Специальные области применения	**Для круглых щёток с отверстием. Возможен монтаж щёток на ширину макс. 20 мм.**

Размер (мм) D	D"	B	макс. F	Номер заказа
10		6	20	**0003-000 100**
13		6	20	**0003-000 130**
12,7	1/2"	6	20	**0004-000 127**
6,35	1/4"	6	20	0004-000 063
9,52	3/8"	6	20	0004-000 095

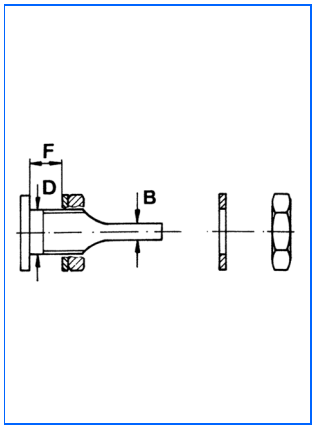

Хвостовики

тип 2

Общие области применения	**Для монтажа щёток на ширину макс. 11 мм на дрель**
Специальные области применения	**Для круглых щёток с отверстием. Возможен монтаж щёток на ширину макс. 11 мм.**

Размер (мм) D"	B	макс. F	Номер заказа
3/8"	6	11	9907-075 128
1/2"	6	11	9907-075 129
5/8"	6	11	9907-075 130

Другие резьбы, размеры и рабочий материал (ворс) по запросу! Артикулы, имеющиеся на складе, напечатаны **жирным шрифтом!**

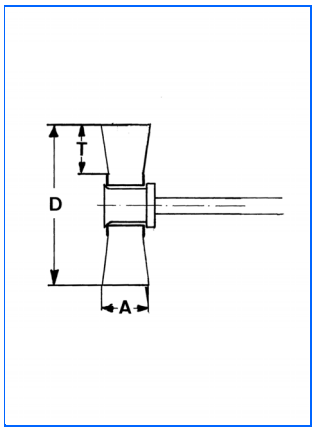

Щётки для текстурирования дерева

с хв-ком 8 мм

Общие области применения	**Текстурирование дерева**
Специальные области применения	**Ворс данной щётки состоит из кордовой проволоки (связанной стальной латунированной проволоки), очень хорош для истирания мягкого и твёрдого дерева. Глубина структуры (удаление мягких годичных колец) регулируется скоростью и количеством проходов.**

Размер (мм)			макс.	Станд.	Кордовая пров.			
D	A	T	мин$^{-1}$	Упак.	0,25 мм Рустикорд Номер заказа			
80	35	25	4.000	1	**0908-507 061**			

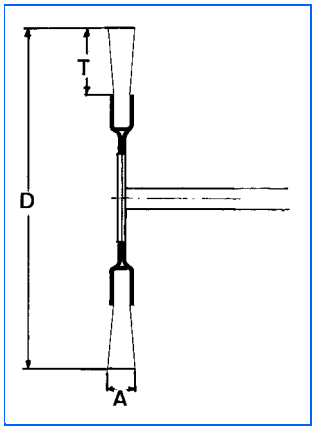

Циллиндрические, полимерабразив, оксид алюминия

"Гритифлекс" с хв-ком 6 мм

Общие области применения	**Удаление краски, пыли; полирование, матирование, очистка, текстурирование дерева**
Специальные области применения	**Ворс данных щёток идеально отслеживает контуры детали без нарушения геометрии. В процессе работы высвобождаются всё новые зёрна, обеспечивая стабильность режущей способности .**

Размер (мм)			макс.	Станд.	Полимерабразив красный, Зерно 80 Номер заказа	Полимерабразив синий, Зерно 180 Номер заказа		
D	A	T	мин$^{-1}$	Упак.				
75	16	10	4.500	10	**0802-600 491**	**0182-600 491**		
100	23	10	4.500	10	**0802-600 591**	**0182-600 591**		

Другие резьбы, размеры и рабочий материал (ворс) по запросу! Артикулы, имеющиеся на складе, напечатаны **жирным шрифтом!**

ООО "ПРОВЕРТ" www.prowert.ru info@prowert.ru +7 (495) 108-05-38

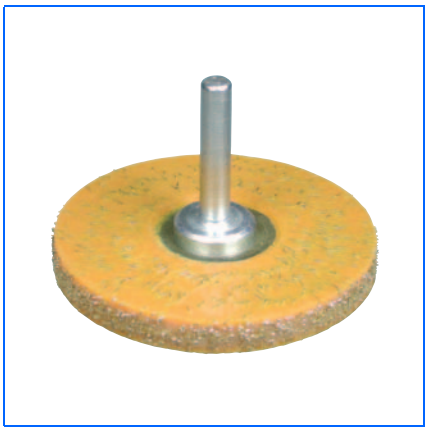

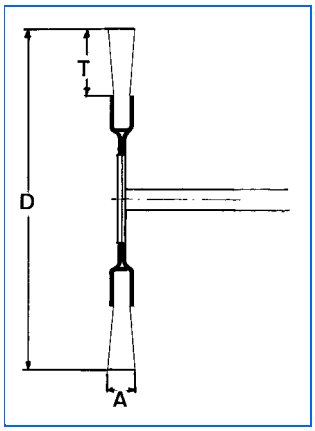

Циллиндрические щётки, гофр. проволока, залитая пластиком

с хв-ком 6 мм

Общие области применения	**Очистка; удаление заусенцев, краски, окалины, ржавчины, шлака**
Специальные области применения	**Безопасные щётки идеальны для удаления краски, лака, заусенцев и очистки поверхности. Проверены TÜV. Десятикратная стойкость, отсутствие обрыва проволоки.**

					Латунированная стальная провол.			
Размер (мм)			макс.	Станд.	гофр. залитая пластиком 0,30 мм			
D	A	T	мин$^{-1}$	Упак.	Номер заказа			
63	8	20	15.000	12	**0002-911 941**			
76	8	26	15.000	12	**0002-911 951**			

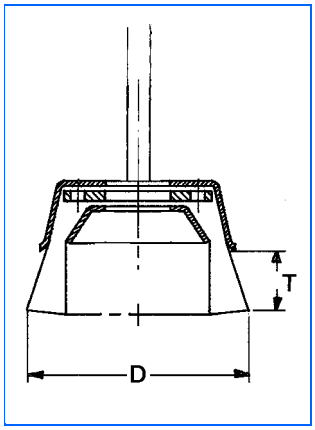

Чашечные щётки, жгутовая проволока

6 мм хв-к, агрессивный тип

Общие области применения	**Шершевание, очистка; удаление заусенцев, краски, окалины**
Специальные области применения	**Щётки для экстремальных работ. Для больших поверхностей.**

				Стальная пров.			
Размер (мм)		макс.	Станд.	0,50 мм			
D	T	мин$^{-1}$	Упак.	Номер заказа		Номер заказа	
65	23	6.000	12	**1004-608 151**			

Другие резьбы, размеры и рабочий материал (ворс) по запросу! Артикулы, имеющиеся на складе, напечатаны **жирным шрифтом!**

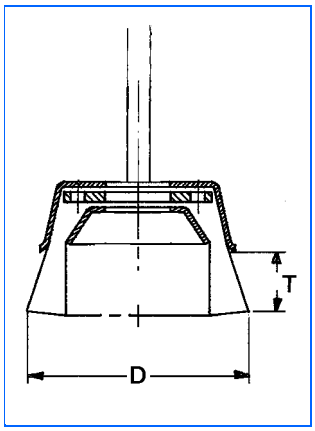

Чашечные щётки, гофрированная проволока

для самоделкина, с хв-ком 6 мм

Общие области применения	**Удаление заусенцев, краски, ржавчины; матирование, очистка**
Специальные области применения	**Щётки средней плотности набивки, для удаления краски, ржавчины, окалины, накипи или заусенцев.**

Размер (мм) D	T	макс. мин$^{-1}$	Станд. Упак.	Стальная пров. гофр. грубая Номер заказа	Стальная пров. гофриров., тонкая Номер заказа	Латунная провол. гофриров., тонкая Номер заказа
50	17	4.500	20	**0008-600 821**	0008-600 811	**0023-600 851**
60	20	4.500	10	**0008-600 823**	0003-600 813	
75	20	4.500	10	**0008-600 921**	0008-600 911	
80	23	4.500	10	**0008-601 921**	0003-601 911	

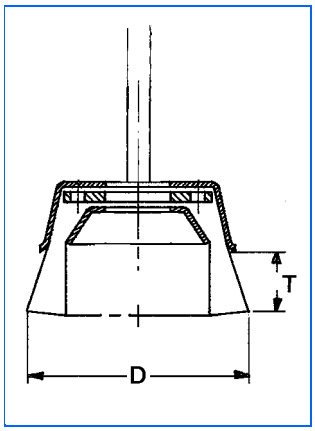

Чашечные, полимерабразив, оксид алюминия

"Гритифлекс" с хв-ком 6 мм

Общие области применения	**Удаление краски, пыли; выглаживание, матирование, очистка, структурирование дерева**
Специальные области применения	**Ворс данных щёток идеально отслеживает контуры детали без нарушения геометрии. В процессе работы высвобождаются всё новые зёрна, обеспечивая стабильность режущей способности .**

Размер (мм) D	T	макс. мин$^{-1}$	Станд. Упак.	Полимерабразив красный. Зерно 80 Номер заказа	Полимерабразив синий, Зерно 180 Номер заказа
50	17	4.500	10	**0802-600 891**	**0182-600 891**
75	23	4.500	10	**0802-600 991**	**0182-600 991**

Другие резьбы, размеры и рабочий материал (ворс) по запросу! Артикулы, имеющиеся на складе, напечатаны **жирным шрифтом!**

ООО "ПРОВЕРТ" www.prowert.ru info@prowert.ru +7 (495) 108-05-38

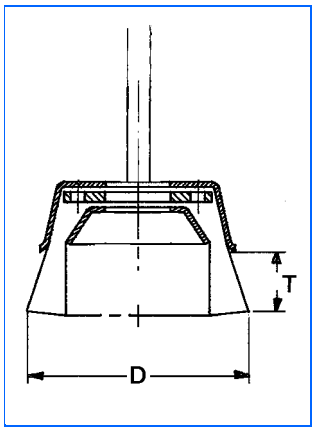

Чашечные щётки, гофр. пр-ка, залитая пластиком

с хв-ком 6 мм

Общие области применения	**Удаление заусенцев, краски, шлака, окалины, ржавчины; очистка**
Специальные области применения	**Безопасные щётки идеальны для удаления краски, лака, заусенцев и очистки поверхности. Проверены TÜV. Десятикратная стойкость, отсутствие орыва проволоки.**

				Латунированная стальная провол.			
Размер (мм)		**макс.**	**Станд.**	**гофр. залитая пластиком 0,30 мм**			
D	**T**	**мин$^{-1}$**	**Упак.**	**Номер заказа**			
50	15	15.000	6	**0002-930 821**			

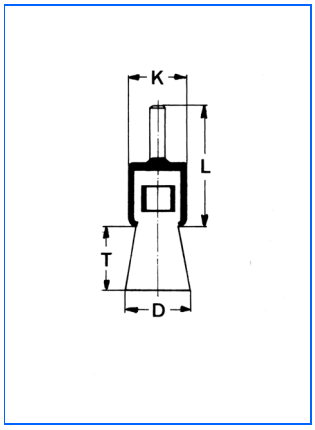

Концевые щётки из гофр. проволоки

с хв-ком 6 мм для дрелей и скоростных машин

Общие области применения	**Шершевание, матирование, очистка; удаление заусенцев, краски, шлака, окалины**
Специальные области применения	**Для удаления заусенцев, ржавчины, шлака, окалины, излишков резины, нагара и других загрязнений в труднодоступных местах и внутренних полостях.**

						Стальная пров.	Стальная пров.	Стальная пров.	
Размер (мм)				**макс.**	**Станд.**	**0,20 мм**	**0,30 мм**	**0,50 мм**	
D	**T**	**K**	**L**	**мин$^{-1}$**	**Упак.**	**Номер заказа**	**Номер заказа**	**Номер заказа**	
10	20	10	45	20.000	12	**0003-509 141**	**0003-509 161**	**0003-509 191**	
17	25	15	45	18.000	12	**0002-509 142**	**0002-509 162**	**0002-509 192**	
25	25	22	45	18.000	12	**0002-509 143**	**0002-509 163**	**0002-509 193**	
30	25	28	45	15.000	12	**0002-509 144**	**0002-509 164**	**0002-509 194**	

						Нержавеющая стальная пр-ка	Нержавеющая стальная пр-ка	Латунная провол.	Латунная провол.
Размер (мм)				**макс.**	**Станд.**	**0,20 мм**	**0,30 мм**	**0,20 мм**	**0,30 мм**
D	**T**	**K**	**L**	**мин$^{-1}$**	**Упак.**	**Номер заказа**	**Номер заказа**	**Номер заказа**	**Номер заказа**
10	20	10	45	20.000	12	**0003-509 341**	**0003-509 361**	0003-509 541	**0003-509 561**
17	25	15	45	18.000	12	0002-509 342	**0002-509 362**	0002-509 542	0002-509 562
25	25	22	45	18.000	12	**0002-509 343**	**0002-509 363**	0002-509 543	**0002-509 563**
30	25	28	45	15.000	12	0002-509 344	**0002-509 364**	**0002-509 544**	**0002-509 564**

Другие резьбы, размеры и рабочий материал (ворс) по запросу! Артикулы, имеющиеся на складе, напечатаны **жирным шрифтом!**

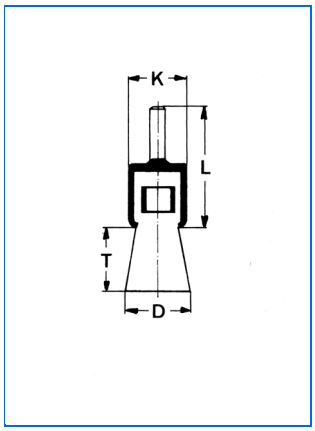

Концевые щётки из гофр. проволоки

для самоделкина, хв-к 6 мм, на дрель

Общие области применения	**Шершевание, матирование, очистка; удаление заусенцев, краски, шлака, окалины**
Специальные области применения	**Для удаления заусенцев, ржавчины, шлака, окалины, излишков резины, нагара и других загрязнений в труднодоступных местах и внутренних полостях.**

Размер (мм) D	A	T	K	L	макс. мин$^{-1}$	Станд. Упак.	Стальная пров. гофриров. 0,30 мм Номер заказа
12		20	10	45	4.500	20	**0008-509 161**
17		25	15	45	4.500	12	**0008-509 162**
25		30	24	50	4.500	12	**0008-509 163**
30		35	29	50	4.500	12	**0008-509 164**

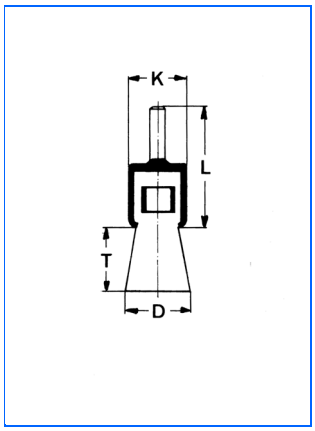

Концевые, полимерабразив, оксид алюминия

"Гритифлекс" с хв-ком 6 мм

Общие области применения	**Удаление краски, пыли; полирование, матирование, очистка, текстурирование дерева**
Специальные области применения	**Ворс данных щёток идеально отслеживает контуры детали без нарушения геометрии. В процессе работы высвобождаются всё новые зёрна, обеспечивая стабильность режущей способности .**

Размер (мм) D	T	K	L	макс. мин$^{-1}$	Станд. Упак.	Полимерабразив красный, Зерно 80 Номер заказа	Полимерабразив синий, Зерно 180 Номер заказа
25	25	22	45	4.500	12	**0812-509 913**	**1812-509 913**

Другие резьбы, размеры и рабочий материал (ворс) по запросу! Артикулы, имеющиеся на складе, напечатаны **жирным шрифтом!**

ООО "ПРОВЕРТ" www.prowert.ru info@prowert.ru +7 (495) 108-05-38

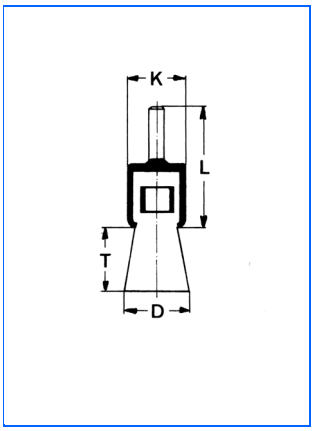

Концевые, полимерабразив, карбид кремния

Общие области применения	**Шершевание, матирование; удаление заусенцев, краски, шлака, окалины**
Специальные области применения	**Ворс данных щёток идеально отслеживает контуры детали без нарушения геометрии. В процессе работы высвобождаются всё новые зёрна, обеспечивая стабильность режущей способности .**

Размер (мм) D	T	K	L	макс. мин$^{-1}$	Станд. Упак.	Полимерабразив Зерно 120* Номер заказа	Полимерабразив Зерно 180* Номер заказа	Полимерабразив Зерно 320* Номер заказа
10	25	10	50	5.000	12		**1802-509 911**	**3202-509 911**
15	25	15	43	5.000	12	**1202-509 912**	**1802-509 912**	**3202-509 912**
22	25	22	43	5.000	12	**1202-509 913**	**1802-509 913**	3202-509 913
28	25	28	45	5.000	12	**1202-509 914**	**1802-509 914**	3202-509 914

*Другая зернистость по запросу

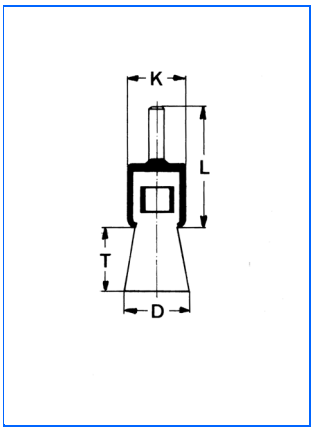

Концевые щётки из гофр. проволоки, залитой пластиком

с хв-ком 6 мм

Общие области применения	**Удаление заусенцев, краски, ржавчины, шлака, окалины; очистка**
Специальные области применения	**Безопасные щётки идеальны для удаления краски, лака, заусенцев и очистки поверхности. Проверены TÜV. Десятикратная стойкость, отсутствие обрыва проволоки.**

Размер (мм) D	A	T	K	L	макс. мин$^{-1}$	Станд. Упак.	Латунированная стальная провол. гофр. залитая пластиком 0,30 мм Номер заказа
17		24	16	43	15.000	12	**0002-930 902**
24		23	23	43	15.000	12	**0002-930 907**
31		23	29	43	15.000	12	0002-930 912

Другие резьбы, размеры и рабочий материал (ворс) по запросу! Артикулы, имеющиеся на складе, напечатаны **жирным шрифтом!**

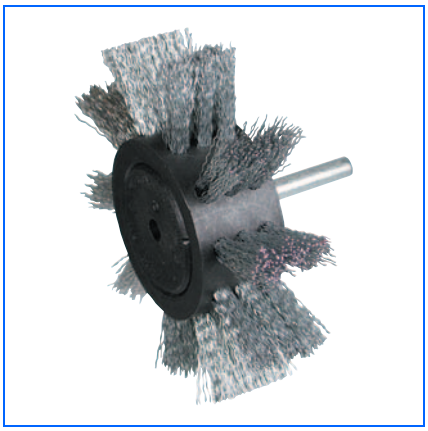

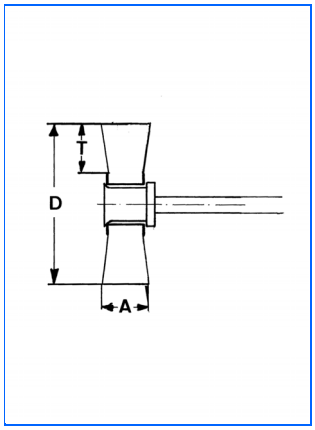

Лепестковые щётки

с хвостовиком 6 мм

Общие области применения	**Полировка, текстурирование; удаление краски, ржавчины, заусенцев; очистка, выглаживание**
Специальные области применения	**Щётки с абразивным ворсом в основном для работы по дереву, щётки с фиброй - для полировки. Уменьшение веса за счёт пластикового корпуса.**

					Оцинкованная стальная пров.	Латунированная стальная пров.	Полимерабразив, оксид алюминия	Полимерабразив, оксид алюминия
Размер (мм)			макс.	Станд.	гофриров. 0,30 мм	гофриров. 0,30 мм	красн., зерно 80	синий, зерно 180
D	A	T	мин$^{-1}$	Упак.	Номер заказа	Номер заказа	Номер заказа	Номер заказа
100	23	25	3.500	5	**0004-401 132**	**0004-401 052**	**0001-401 912**	**0011-401 912**

					Растительный ворс (фибра)			
Размер (мм)			макс.	Станд.				
D	A	T	мин$^{-1}$	Упак.	Номер заказа			
100	23	25	3.500	5	**0004-401 942**			

Другие резьбы, размеры и рабочий материал (ворс) по запросу! Артикулы, имеющиеся на складе, напечатаны **жирным шрифтом!**

ООО "ПРОВЕРТ" www.prowert.ru info@prowert.ru +7 (495) 108-05-38

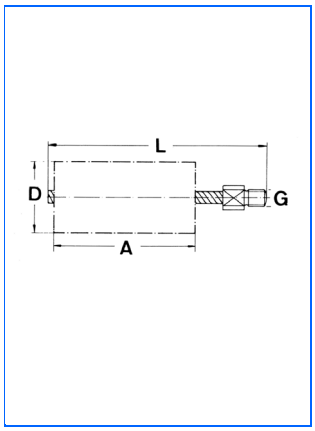

Циллиндрические ёршики

Общие области применения	**Очистка полостей; удаление заусенцев, краски, ржавчины**
Специальные области применения	**Циллиндрические ёршики со сдвоенным либо счетверённым стержнем. Очистка конденсаторов и кипятильных трубок.**

					Стальная пров.	Стальная пров.		
Размер (мм)			Резьба	Станд.	Одиночная спираль	Двойная спираль		
D	A	L	G	Упак.	Номер заказа	Номер заказа		
10	100	140	M6	10	0003-815 210			
12	100	140	M6	10	**0002-815 212**			
14	100	140	M6	10	**0002-815 214**			
15	100	140	5/16" BSW	10	**0002-812 215**			
18	100	140	5/16" BSW	10	**0002-812 218**			
20	100	140	5/16" BSW	10	**0002-812 220**			
25	100	160	1/2" BSW	5	**0002-808 125**	**0003-810 125**		
28	100	160	1/2" BSW	5		**0003-810 128**		
30	100	160	1/2" BSW	5	**0002-808 130**	**0003-810 130**		
32	100	160	1/2" BSW	5	**0002-808 132**	**0003-810 132**		
38	100	160	1/2" BSW	5	**0002-808 138**	**0003-810 138**		
40	100	160	1/2" BSW	5	**0002-808 140**	**0003-810 140**		
44	100	160	1/2" BSW	5	**0002-808 144**	**0003-810 144**		
50	100	160	1/2" BSW	5	**0002-808 150**	**0003-810 150**		
57	100	160	1/2" BSW	5		**0003-810 157**		
63	100	160	1/2" BSW	5	**0002-808 163**	**0003-810 163**		
69	100	160	1/2" BSW	5		**0003-810 169**		
75	100	160	1/2" BSW	5	**0002-808 175**	**0003-810 175**		
82	100	160	1/2" BSW	5		**0003-810 182**		
101	100	160	1/2" BSW	5	**0002-808 100**	**0003-810 100**		

Другие резьбы, размеры и рабочий материал (ворс) по запросу! Артикулы, имеющиеся на складе, напечатаны **жирным шрифтом!**

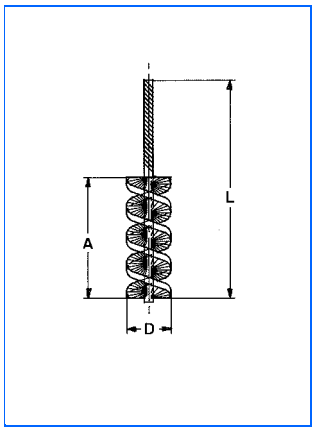

Циллиндрические ёршики, полимерабразив

карбид кремния

Общие области применения	**Удаление заусенцев, шершевание, выглаживание**
Специальные области применения	**Циллиндрические ёршики для обработки внутренних поверхностей отверстий и финишной обработки цветных металлов, стальных и чугунных деталей. Особенно для удаления заусенцев в поперечных отверстиях, рулевом управлении, циллиндрических отверстиях. Рекомендуется 10-15% натяг**

					Полимерабразив	Полимерабразив	Полимерабразив	
Размер (мм)			Хв-к-∅	Станд.	Зерно 80	Зерно 120	Зерно 320	
D	A	L	мм	Упак.	Номер заказа	Номер заказа	Номер заказа	
6	50	125	3	12		0003-056 306	0003-056 326	
8	50	125	3	12		0003-056 308	0003-056 328	
10	50	125	4	12	0003-056 010	0003-056 310	0003-056 330	
13	50	125	4	12	0002-056 011	0002-056 311	0002-056 331	
16	50	125	5	12	0002-056 012	0002-056 312	0002-056 332	
19	65	125	5	12	0002-056 013	0002-056 313	0002-056 333	
22	65	125	5,5	12	0002-056 014	0002-056 314	0002-056 334	
25	65	125	5,5	12	0002-056 015	0002-056 315	0002-056 335	
32	65	125	6	12	0002-056 016	0002-056 316	0002-056 336	
38	65	125	6	12	0002-056 017	0002-056 317	0002-056 337	
50	65	125	6	12	0002-056 018	0002-056 318	0002-056 338	

Соединительная резьба, удлинители хвостовиков поставляются по запросу!

Другие резьбы, размеры и рабочий материал (ворс) по запросу! Артикулы, имеющиеся на складе, напечатаны **жирным шрифтом!**

ООО "ПРОВЕРТ" www.prowert.ru info@prowert.ru +7 (495) 108-05-38

Высокоскоростной инструмент

- прямошлифовальные машинки
- пневматика
- привода с высокими оборотами

Круглые щётки

- жгутовая проволока
- гофрированная проволока

Концевые щётки

- жгутовая проволока
- гофрированная проволока
- с экстра длинным хвостовиком
- специальные модели

Важная информация по продукту!

Щётки из данного раздела имеют усиленную конструкцию и особые материалы, позволяющее их использование на высокоскоростном инструменте.

Тем не менее запрещается превышать максимально допустимые безопасные обороты, указанные на щётках.

Рекомендуемая рабочая (оптимальная) скорость составляет 50% максимально допустимых оборотов.

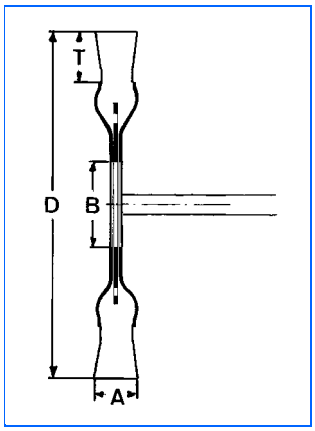

Дисковые щётки, жгутовая проволока

агрессивный тип

Общие области применения	**Удаление заусенцев, краски, окалины, ржавчины, шлака; щеткование сварных швов**
Специальные области применения	**Щётки для экстремальных работ на больших скоростях**

Размер (мм) D	A	T	Отверстия (мм) B	Хв-к (мм)	макс. мин$^{-1}$	Станд. Упак.	Стальная пров. 0,35 мм Номер заказа	Стальная пров. 0,50 мм Номер заказа	Нержавеющая стальная пр-ка 0,50 мм Номер заказа	
75	12	15	13		20.000	12	**0002-611 131**	**0002-611 151**		
75	12	18		6	20.000	12	**0202-611 131**	**0202-611 151**	**0202-611 351**	

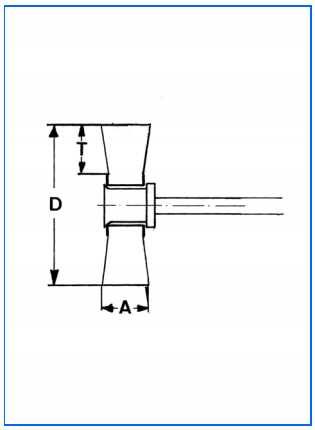

Инструментальные щётки, гофр. проволока

с хв-ком 6 мм

Общие области применения	**Шершевание, матирование; удаление заусенцев, окалины, краски, поверхности; однородные чистые поверхности**
Специальные области применения	**Малый диаметр позволяет применение в труднодоступных местах. Плотная набивка. Для лёгких и средних очистных работ.**

Размер (мм) D	A	T	макс. мин$^{-1}$	Станд. Упак.	Стальная пров. 0,15 мм Номер заказа	Стальная пров. 0,20 мм Номер заказа	Стальная пров. 0,30 мм Номер заказа	Стальная пров. 0,50 мм Номер заказа
20	6	4	20.000	10	**0002-501 132**	**0002-501 142**		
20	9	4	20.000	10		**0002-501 143**		
30	6	6	20.000	10		**0002-502 141**		
30	9	6	20.000	10	**0002-502 132**	**0002-502 142**		
30	12	6	20.000	10		**0002-502 143**		
40	7	10	18.000	10		**0002-503 141**		
40	11	10	18.000	10	0002-503 132	**0002-503 142**		
40	16	10	18.000	10		**0002-503 143**		
50	10	13	15.000	10		**0002-504 141**	**0002-504 161**	
50	17	13	15.000	10	**0002-504 132**	**0002-504 142**	**0002-504 162**	
50	23	13	15.000	10		**0002-504 143**	**0002-504 163**	
60	12	15	15.000	10		**0002-505 141**	**0002-505 161**	
60	18	15	15.000	10	**0002-505 132**	**0002-505 142**	**0002-505 162**	
60	23	15	15.000	10		0002-505 143	**0002-505 163**	
70	11	15	15.000	10		**0002-506 141**	**0002-506 161**	
70	18	15	15.000	10	**0002-506 132**	**0002-506 142**	**0002-506 162**	
70	23	15	15.000	10		0002-506 143	**0002-506 163**	
70	10	14	15.000	10				**5183-506 192**
80	19	20	15.000	10		**0002-507 142**	**0002-507 162**	

Размер "A" может меняться в зависимости от проволоки

Рекомендованная рабочая скорость около 50% от максимальных безопасных об/мин.

Другие резьбы, размеры и рабочий материал (ворс) по запросу! Артикулы, имеющиеся на складе, напечатаны **жирным шрифтом**!

ООО "ПРОВЕРТ" www.prowert.ru info@prowert.ru +7 (495) 108-05-38

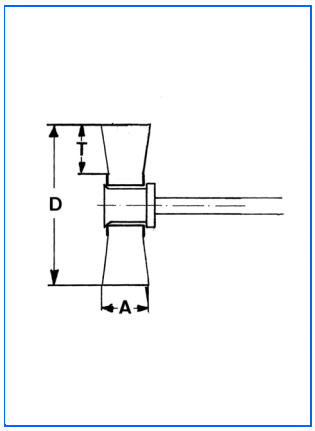

Инструментальные щётки, гофр. проволока

с хв-ком 6 мм

Общие области применения	**Шершевание, матирование; удаление заусенцев, окалины, краски, цветов побежалости; однородные чистые**
Специальные области применения	**Малый диаметр позволяет применение в труднодоступных местах. Плотная набивка. Для лёгких и средних очистных работ.**

Размер (мм)			макс.	Станд.	Нержавеющая стальная пр-ка	Нержавеющая стальная пр-ка	Нержавеющая стальная пр-ка	Латунная пров.
					0,15 мм	0,20 мм	0,30 мм	0,20 мм
D	A	T	мин$^{-1}$	Упак.	Номер заказа	Номер заказа	Номер заказа	Номер заказа
20	6	4	20.000	10	0002-501 332	0002-501 342		
20	9	4	20.000	10	0002-501 333	0002-501 343		0002-501 542
30	6	6	20.000	10		0002-502 341		
30	9	6	20.000	10	**0002-502 332**	**0002-502 342**		**0002-502 542**
30	12	6	20.000	10	0002-502 333	**0002-502 343**		
40	7	10	18.000	10	0002-503 331	**0002-503 341**		
40	11	10	18.000	10	0002-503 332	**0002-503 342**		**0002-503 542**
40	16	10	18.000	10	0002-503 333	**0002-503 343**		
50	10	13	15.000	10		**0002-504 341**	**0002-504 361**	
50	17	13	15.000	10	**0002-504 332**	**0002-504 342**	**0002-504 362**	**0002-504 542**
50	23	13	15.000	10		0002-504 343	0002-504 363	
60	12	15	15.000	10		**0002-505 341**	**0002-505 361**	
60	18	15	15.000	10	**0002-505 332**	**0002-505 342**	**0002-505 362**	**0002-505 542**
60	23	15	15.000	10		0002-505 343	0002-505 363	
70	11	15	15.000	10		**0002-506 341**	**0002-506 361**	
70	18	15	15.000	10	**0002-506 332**	**0002-506 342**	**0002-506 362**	**0002-506 542**
70	23	15	15.000	10		**0002-506 343**	**0002-506 363**	
80	10	20	15.000	10			**5162-507 361**	
80	19	20	15.000	10		**0002-507 342**	**0002-507 362**	**0002-507 542**

Размер "A" может меняться в зависимости от проволоки

Рекомендованная рабочая скорость около 50% от максимальных безопасных об/мин.

Другие резьбы, размеры и рабочий материал (ворс) по запросу! Артикулы, имеющиеся на складе, напечатаны **жирным шрифтом!**

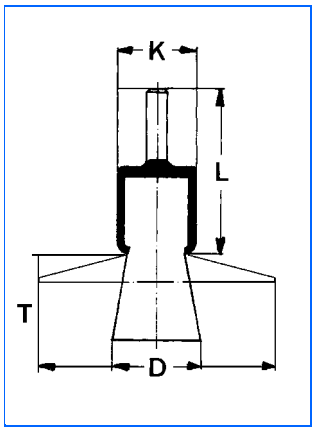

Концевые щётки из жгутовой проволоки

с хв-ком 6 мм

Общие области применения	**Шершевание, матирование, очистка; удаление заусенцев, краски, шлака, окалины**
Специальные области применения	**Данные щётки отличаются особой гибкостью и эффективностью зачистки. Центробежная сила при изменении оборотов меняет диаметр щётки. Особо пригодны для чистки внутри циллиндрических отверстий и труб.**

Размер (мм)				макс.	Станд.	Стальная пров.	Стальная пров.	Нержавеющая стальная пр-ка	Нержавеющая стальная пр-ка
						0,26 мм	0,35 мм	0,26 мм	0,35 мм
D	T	K	L	мин$^{-1}$	Упак.	Номер заказа	Номер заказа	Номер заказа	Номер заказа
20	29	20	44	22.000	12	0002-630 304	**0002-630 305**	**0002-630 328**	
23	29	23	44	20.000	12	**0002-630 310**	**0002-630 311**	**0002-630 334**	**0002-630 335**
30	29	30	44	20.000	12	**0002-630 316**	**0002-630 317**	**0002-630 340**	**0002-630 341**

Таблица определения диаметра раскрытия

Номер заказа	∅ корпуса	Диаметр проволоки	Раскрытие до ∅ в мм при об/мин 5000	Раскрытие до ∅ в мм при об/мин 8000	Раскрытие до ∅ в мм при об/мин 15000
630304-0002 / 630328-0002 630305-0002	20 20	0,26 0,35	55 25	70 50	75 70
630310-0002 / 630334-0002 630311-0002 / 630335-0002	23 23	0,26 0,35	40 35	65 55	75 70
630316-0002 / 630340-0002 630317-0002 / 630341-0002	30 30	0,26 0,35	55 50	70 70	85 80

Рекомендованная рабочая скорость около 50% от максимальных безопасных об/мин.

Другие резьбы, размеры и рабочий материал (ворс) по запросу! Артикулы, имеющиеся на складе, напечатаны **жирным шрифтом!**

ООО "ПРОВЕРТ" www.prowert.ru info@prowert.ru +7 (495) 108-05-38

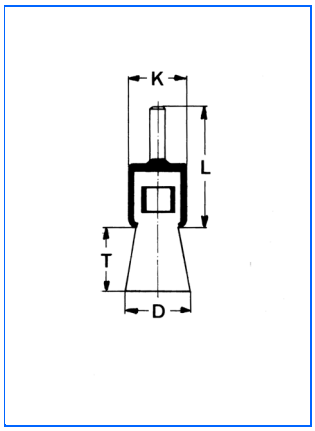

Концевые щётки из гофр. проволоки

с хв-ком 6 мм для дрелей и скоростных машин

Общие области применения	**Шершевание, матирование, очистка; удаление заусенцев, краски, шлака, окалины**
Специальные области применения	**Для удаления заусенцев, ржавчины, шлака, окалины, излишков резины, нагара и других загрязнений в труднодоступных местах и внутренних полостях.**

						Стальная пров.	Стальная пров.	Стальная пров.	
Размер (мм)				**макс.**	**Станд.**	**0,20 мм**	**0,30 мм**	**0,50 мм**	
D	**T**	**K**	**L**	**мин$^{-1}$**	**Упак.**	**Номер заказа**	**Номер заказа**	**Номер заказа**	
10	20	10	45	20.000	12	**0003-509 141**	**0003-509 161**	**0003-509 191**	
17	25	15	45	18.000	12	**0002-509 142**	**0002-509 162**	**0002-509 192**	
25	25	22	45	18.000	12	**0002-509 143**	**0002-509 163**	**0002-509 193**	
30	25	28	45	15.000	12	**0002-509 144**	**0002-509 164**	**0002-509 194**	

						Нержавеющая стальная пр-ка	Нержавеющая стальная пр-ка	Латунная провол.	Латунная провол.
Размер (мм)				**макс.**	**Станд.**	**0,20 мм**	**0,30 мм**	**0,20 мм**	**0,30 мм**
D	**T**	**K**	**L**	**мин$^{-1}$**	**Упак.**	**Номер заказа**	**Номер заказа**	**Номер заказа**	**Номер заказа**
10	20	10	45	20.000	12	**0003-509 341**	**0003-509 361**	0003-509 541	**0003-509 561**
17	25	15	45	18.000	12	0002-509 342	**0002-509 362**	0002-509 542	0002-509 562
25	25	22	45	18.000	12	**0002-509 343**	**0002-509 363**	0002-509 543	**0002-509 563**
30	25	28	45	15.000	12	0002-509 344	**0002-509 364**	**0002-509 544**	**0002-509 564**

Другие резьбы, размеры и рабочий материал (ворс) по запросу! Артикулы, имеющиеся на складе, напечатаны **жирным шрифтом!**

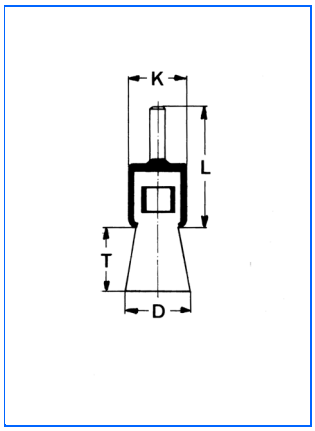

Концевые щётки из гофр. проволоки

экстра длинные, без дисплейной коробки

Общие области применения	**Шершевание, матирование, очистка; удаление заусенцев, краски, шлака, окалины**
Специальные области применения	**Для удаления заусенцев, ржавчины, шлака, окалины, излишков резины, нагара и других загрязнений в труднодоступных местах и внутренних полостях.**

Размер (мм)				макс.	Станд.	Стальная пров.	Стальная пров.	Нержавеющая стальная пр-ка	Нержавеющая стальная пр-ка
D	T	K	L	мин$^{-1}$	Упак.	0,20 мм Номер заказа	0,30 мм Номер заказа	0,20 мм Номер заказа	0,30 мм Номер заказа
10	18	11	100	10.000	10	**0003-509 149**	**0003-509 169**	**0003-509 349**	**0003-509 369**

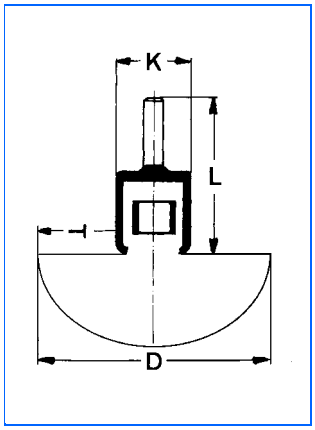

Концевая щётка, гофрированная проволока

растянутая форма

Общие области применения	**Шершевание, матирование, очистка; удаление заусенцев, краски, шлака, окалины**
Специальные области применения	**Для удаления заусенцев, ржавчины, шлака, окалины, излишков резины, нагара и других загрязнений в труднодоступных местах и внутренних полостях.**

Размер (мм)				макс.	Станд.		Стальная пров.		
D	T	K	L	мин$^{-1}$	Упак.		0,30 мм Номер заказа		
50		22	45	18.000	5		**0002-509 165**		
70		28	45	15.000	5		**0002-509 167**		

Другие резьбы, размеры и рабочий материал (ворс) по запросу! Артикулы, имеющиеся на складе, напечатаны **жирным шрифтом!**

ООО "ПРОВЕРТ" www.prowert.ru info@prowert.ru +7 (495) 108-05-38

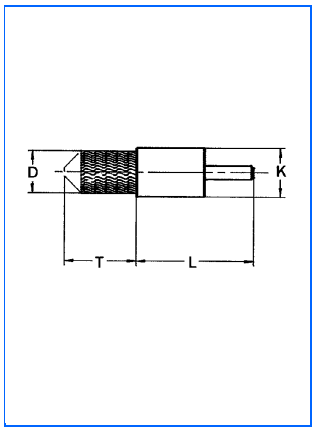

Специальные концевые щётки

стабильная плоская форма

Общие области применения	**Шершевание, матирование, очистка; удаление заусенцев, краски, окалины, шлака**
Специальные области применения	**Специальная форма. Разработана для удаления заусенцев, окалины, шлаков, краски, нагара, остатков литейных форм и других загрязнений в трудно доступных местах и внутренних полостях.**

							Стальная пров.	Нержавеющая стальная пр-ка		
Размер (мм)				Тип	макс.	Станд.	гофриров. 0,40 мм	гофриров. 0,50 мм		
D	T	K	L		мин$^{-1}$	Упак.	Номер заказа	Номер заказа		
8	29	9,5	57	122 F	12.000	12	**0024-509 101**			
9,5	29	11	55	123 F	12.000	12	0024-509 102			
10	27	8	158	121 F/L	12.000	6	1224-509 101			
12	29	12,7	60	124 F	12.000	12	**0024-509 111**			
12	55	12	55	302	12.000	6	0014-509 102			
20	25	22	47	102 F	12.000	6	**0024-509 103**	0024-509 303		
20	70	22	51	303	12.000	6	0034-509 103			
28	25	29	47	103 F	12.000	6	0004-509 104	0004-509 304		

Другие резьбы, размеры и рабочий материал (ворс) по запросу! Артикулы, имеющиеся на складе, напечатаны **жирным шрифтом!**

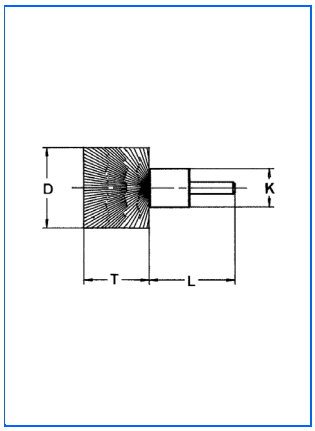

Специальные концевые щётки

стабильная точечная форма

Общие области применения	**Шершевание, матирование, очистка; удаление заусенцев, краски, окалины, шлака**
Специальные области применения	**Особо агрессивные спецмодели. Возможно удаление заусенцев, окалины, шлаков, краски, нагара, остатков литейных форм и других загрязнений в трудно доступных местах и внутренних полостях.**

Размер (мм)				Тип	макс.	Станд.	Стальная пров. прямая 0,30 мм	Стальная пров. гофриров. 0,40 мм	Стальная пров. гофриров. 0,50 мм	
D	T	K	L		мин$^{-1}$	Упак.	Номер заказа	Номер заказа	Номер заказа	
9,5	32	9,5	57	122 P	12.000	12		**0124-509 101**		
10	31	11	55	123 P	12.000	12		0224-509 101		
10	27	8	125	121 P/L	12.000	6		**2224-509 101**		
11	32	13	59	102 A	12.000	6	0004-509 102			
12	30	12	61	124 P	12.000	12		**0124-509 111**		
19	31	22	51	102 P	12.000	6			0124-509 103	
19	64	22	50	225	12.000	1			**0024-509 100**	
25	35	29	50	103 P	12.000	6		0014-509 104		

Размер (мм)				Тип	макс.	Станд.	Нержавеющая стальная пр-ка прямая 0,30 мм	Нержавеющая стальная пр-ка гофриров. 0,50 мм		
D	T	K	L		мин$^{-1}$	Упак.	Номер заказа	Номер заказа		
9,5	32	9,5	57	122 P	12.000	12	**0074-509 301**			
11	32	13	59	102 A	12.000	6		0004-509 302		
19	31	22	51	102 P	12.000	6		0124-509 303		
25	35	29	50	103 P	12.000	6		0014-509 304		

Другие резьбы, размеры и рабочий материал (ворс) по запросу! Артикулы, имеющиеся на складе, напечатаны **жирным шрифтом!**

ООО "ПРОВЕРТ" www.prowert.ru info@prowert.ru +7 (495) 108-05-38

Стационарные машины

- Заточной станок
- Станки для удаления заусенцев

Дисковые и циллиндрические щётки

- жгутовая проволока
- гофрированная проволока
- абразивный ворс

Концевые щётки

- для щёточных конструкций по удалению заусенцев

Важно!

Обязательно указывайте при заказе необходимое посадочное отверстие (4-значный номер в прилагаемой таблице). В противном случае щётка будет отгружена с минимальным отверстием, указанным в каталоге.

Перечень стандартных отверстий для однорядных щёток

щётки Ø		Ø ***	13	15,9	16	19	20	22,2	25,4	30	31,8	32	35	38	40	44,4	50,8
MM	дюйм	дюйм		5/8“		3/4“		7/8“	1“		1 1/4“		1 3/8“				2“
75	3”		7113														
100	4”		7213	7215	7216	7219	7220										
125	5“		7213	7215	7216	7219	7220	7222**	7225**	7230**	7231**						
150	6”		7413	7415	7416	7419	7420	7422	7425	7430	7431	7432	7435**		7440**	7444**	
178	7”		7413	7415	7416	7419	7420	7422	7425	7430	7431	7432	7435**	7438**			
200	8”					7619	7620	7622	7625	7630	7631	7632	7635	7638**			7642*
250	10”						7720	7722	7725	7730	7731	7732	7735		7740		7742*
300	12”								7925	7930	7931	7932	7935		7940		7942*
350	14”										7931	7932	7935		7940		7942*

* может быть уменьшен при помощи 4-М-адаптера, с пазами
** только для одиночных колец REFILL
*** Ø посадочного отверстия

Перечень стандартных отверстий для многорядных щёток

R**	***	Ø *	9,53	10	12,7	13	16	19	20	22,2	25,4	30	31,8	32	35	40	50,8
MM		дюйм	3/8“		1/2“		5/8“	3/4“		7/8“	1“		1 1/4“		1 3/8“		2“
20			8109	8110	8112	8113	8116										
30			8209	8210	8212	8213	8216	8219	8220	8222	8225						
50,8					8412	8413	8416	8419	8420	8422	8425	8430	8431	8432	8435		
80							8616	8619	8620	8622	8625	8630	8631	8632	8635	8640	8642
100							8716	8719	8720	8722	8725	8730	8731	8732	8735	8740	8742
120											8825	8830	8831	8832	8835	8840	8842

* Ø посадочного отверстия
** монтажной гильзы
*** Гильза

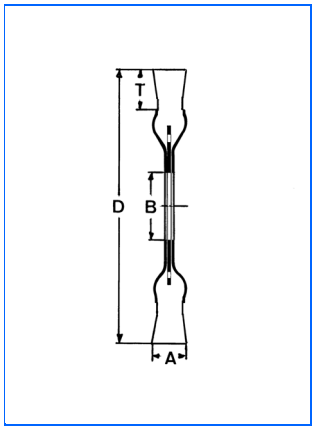

Дисковые щётки, жгутовая проволока

агрессивный тип

Общие области применения	**Очистка; удаление заусенцев, краски, окалины, ржавчины, шлака**
Специальные области применения	**Щётки для экстремальных работ на больших скоростях. Для различных применений соответствующие направления жгутов.**

Размер (мм)			Отверстия (мм)			Адап-р	макс.	Станд.	Стальная пров.	Стальная пров.	Стальная пров.	Нержавеющая стальная пр-ка
D	A	T	B min	B max	R		мин$^{-1}$	Упак.	0,35 мм Номер заказа	0,50 мм Номер заказа	0,80 мм Номер заказа	0,50 мм Номер заказа
150	13	37	22,2			K	12.000	1	**0002-641 131**	**0002-641 151**	**0002-641 181**	**0002-641 351**
178	13	42	22,2			K	12.000	1	**0002-653 131**	**0002-653 151**	**0002-653 181**	**0002-653 351**
200	13	42	20	40	50,8	4-M	8.500	1	**0002-664 131**	**0002-664 151**	**0002-664 181**	
200	26	42			50,8		8.500	1		**0002-664 152**		
200	35	42			35		8.500	1		**5462-664 153**		
250	15	42	25,4	40	50,8	4-M	4.500	2	**0002-676 131**	**0002-676 151**	0002-676 181	
300	18	55	25,4	40	50,8	4-M	3.600	2	**0002-686 131**	**0002-686 151**	0002-686 181	

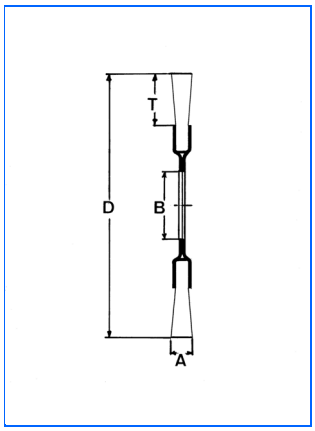

Циллиндрические щётки, гофр. проволока

однорядная, агрессивная

Общие области применения	**Шершевание, матирование, очистка; удаление заусенцев, краски, окалины**
Специальные области применения	**Данные щётки оправдали себя как сборный щёточный роллер на операциях снятия заусенцав на кромках реза.**

Размер (мм)			Отверстия*(мм)			Адап-р	макс.	Станд.	Стальная пров.	Стальная пров.	Нержавеющая стальная пр-ка	Нержавеющая стальная пр-ка
D	A	T	B min	B max	R		мин$^{-1}$	Упак.	0,20 мм Номер заказа	0,30 мм Номер заказа	0,20 мм Номер заказа	0,30 мм Номер заказа
75	11	15		13			10.000	1	0002-511 141	**0002-511 161**	0002-511 341	0002-511 361
100	13	23	13	20			8.000	1		**0002-522 161**	**0002-522 341**	**0002-522 361**
100	13	23	13	30			8.000	1	**0002-522 141**			
125	15	35	13	20			6.000	1		**0002-532 161**	0002-532 341	**0002-532 361**
125	15	13	13	20			6.000	1	0002-532 141			
150	16	32	13	32			6.000	1	**0002-544 141**	**0002-544 161**	**0002-544 341**	**0002-544 361**
178	18	45	13	32			6.000	1	0002-554 141	**0002-554 161**	0002-554 341	**0002-554 361**
200	19	38	19	40	50,8	4-M	4.500	1	**0002-566 141**	**0002-566 161**	0002-566 341	**0002-566 361**
250	22	35	20	40	50,8	4-M	3.600	2	0002-576 141	**0002-576 161**	0002-576 341	**0002-576 361**
300	26	58	25,4	40	50,8	4-M	3.000	2	0002-587 141	**0002-587 161**	**0002-587 341**	**0002-587 361**

*Другие посадочные отверстия по запросу!

Размер "A" может меняться в зависимости от проволоки

Другие резьбы, размеры и рабочий материал (ворс) по запросу! Артикулы, имеющиеся на складе, напечатаны **жирным шрифтом**!

ООО "ПРОВЕРТ" www.prowert.ru info@prowert.ru +7 (495) 108-05-38

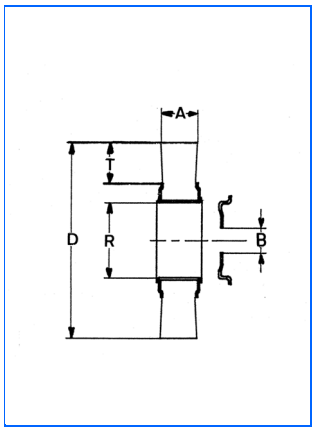

Циллиндрические щётки, гофр. проволока

многорядная, агрессивная

Общие области применения	**Шершевание, матирование, очистка; удаление заусенцев, краски, окалины**
Специальные области применения	**Универсальная щётка для всех работ средней тяжести. Многорядные щётки благодаря своей ширине оптимальны для обработки широкоповерхностных деталей.**

Размер (мм)			Отверстия*(мм)			макс.	Станд.	Стальная пров. 0,20 мм	Стальная пров. 0,30 мм	Стальная пров. 0,35 мм	Стальная пров. 0,50 мм
D	A	T	B min	B max	R	мин$^{-1}$	Упак.	Номер заказа	Номер заказа	Номер заказа	Номер заказа
75	19	16			20	10.000	1	9902-511 142	**9902-511 162**		
100	20	23		20	30	8.000	1	**9902-522 142**	**9902-522 162**		
100	28	23		20	30	8.000	1	9902-522 143	**9902-522 163**		
125	22	30		20	30	6.000	1	**9902-532 142**	**9902-532 162**		
125	30	30		20	30	6.000	1	9902-532 143	**9902-532 163**		
150	21	25		31,75	50,8	6.000	1	**9902-544 441**	**9902-544 461**	**9902-544 471**	9902-544 491
150	30	25		31,75	50,8	6.000	1	9902-544 442 *	**9902-544 462** *	**9902-544 472** *	**9902-544 492** *
150	30	29		31,75	50,8	6.000	1	**9902-544 142**	**9902-544 162**	9902-544 172	9902-544 192
150	37	29		31,75	50,8	6.000	1	9902-544 143	**9902-544 163**	**9902-544 173**	9902-544 193
178	23	38		31,75	50,8	6.000	1	9902-554 441	**9902-554 461**	**9902-554 471**	9902-554 491
178	32	38		31,75	50,8	6.000	1	**9902-554 142**	**9902-554 162**	9902-554 172	**9902-554 192**
178	38	38		31,75	50,8	6.000	1	9902-554 143	**9902-554 163**	9902-554 173	9902-554 193
200	20	38		31,75	80	4.500	1	**9902-566 441**	**9902-566 461**	**9902-566 471**	**9902-566 491**
200	30	38		31,75	80	4.500	1	**9902-566 142**	**9902-566 162**	**9902-566 172**	**9902-566 192**
200	38	38		31,75	80	4.500	1	9902-566 143	**9902-566 163**	9902-566 173	9902-566 193
250	28	47	20	50,8	100	3.600	1	**9902-576 142**	**9902-576 162**		9902-576 192
250	38	47	20	50,8	100	3.600	1	9902-576 143	**9902-576 163**	**9902-576 173**	**9902-576 193**
250	55	47	20	50,8	100	3.600	1		9902-576 464	**9902-576 474**	
300	32	50	25,4	50,8	120	3.000	2	9902-587 142	**9902-587 162**		9902-587 192
300	44	50	25,4	50,8	120	3.000	1	9902-587 143	**9902-587 163**		9902-587 193

*Другие посадочные отверстия по запросу!

Особое удобство для универсального применения обеспечивается прилагаемым к каждой щётке набором пластиковых переходников на распространённые валы.

75 - 125 mm	**150 - 200 mm**
20 mm = 1/2“	31,75 mm = 13 mm
20 mm = 5/8“	31,75 mm = 15 mm
	31,75 mm = 16 mm
	31,75 mm = 19 mm
	31,75 mm = 20 mm
	31,75 mm = 7/8“
	31,75 mm = 1“

Важно!
При заказе щёток Ø 250 – 300 мм просим указывать желаемое посадочное отверстие из таблицы на странице 47, иначе щётка будет отгружена со стандартным отверстием R, так как с диаметра 250 мм щётки не комплектуются пластиковыми адаптерами.

Другие резьбы, размеры и рабочий материал (ворс) по запросу! Артикулы, имеющиеся на складе, напечатаны **жирным шрифтом!**

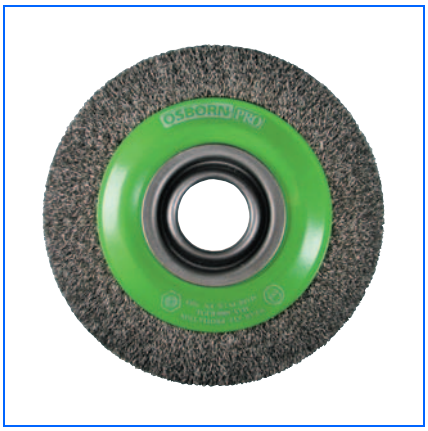

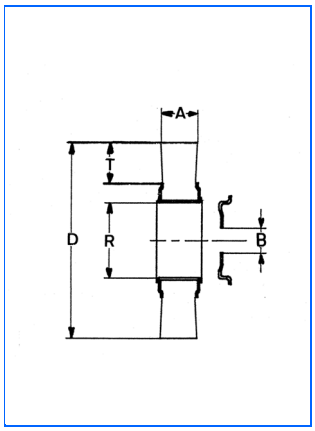

Циллиндрические щётки, гофр. проволока

многорядная, агрессивная

Общие области применения	**Шершевание, матирование, очистка; удаление заусенцев, краски, окалины**
Специальные области применения	**Универсальная щётка для всех работ средней тяжести. Многорядные щётки благодаря своей ширине оптимальны для обработки широкоповерхностных деталей.**

Размер (мм)			Отверстия*(мм)			макс.	Станд.	Нержавеющая стальная пр-ка 0,20 мм	Нержавеющая стальная пр-ка 0,30 мм		
D	A	T	B min	B max	R	мин$^{-1}$	Упак.	Номер заказа	Номер заказа		
75	19	16			20	10.000	1	**9902-511 342**	9902-511 362		
100	20	23		20	30	8.000	1	**9902-522 342**	**9902-522 362**		
100	28	23		20	30	8.000	1	9902-522 343	9902-522 363		
125	22	30		20	30	6.000	1	9902-532 342	**9902-532 362**		
125	30	30		20	30	6.000	1	9902-532 343	9902-532 363		
150	21	25		31,75	50,8	6.000	1	**9902-544 341**	**9902-544 361**		
150	30	25		31,75	50,8	6.000	1	9912-544 342 *	9912-544 362 *		
150	30	29		31,75	50,8	6.000	1	**9902-544 342**	**9902-544 362**		
150	37	29		31,75	50,8	6.000	1	9902-544 343	9902-544 363		
178	23	38		31,75	50,8	6.000	1	**9902-554 341**	**9902-554 361**		
178	32	38		31,75	50,8	6.000	1	9902-554 342	**9902-554 362**		
178	38	38		31,75	50,8	6.000	1	9902-554 343	9902-554 363		
200	20	38		31,75	80	4.500	1	**9902-566 341**	**9902-566 361**		
200	30	38		31,75	80	4.500	1	**9902-566 342**	**9902-566 362**		
200	38	38		31,75	80	4.500	1	9902-566 343	9902-566 363		
250	28	47	20	50,8	100	3.600	1	**9902-576 342**	**9902-576 362**		
250	38	47	20	50,8	100	3.600	1	9902-576 343	9902-576 363		
300	32	50	25,4	50,8	120	3.000	2	9902-587 342	9902-587 362		
300	44	50	25,4	50,8	120	3.000	1	**9902-587 343**	**9902-587 363**		

*Другие посадочные отверстия по запросу!

Особое удобство для универсального применения обеспечивается прилагаемым к каждой щётке набором пластиковых переходников на распространённые валы.

75 - 125 mm	**150 - 200 mm**
20 mm = 1/2“	31,75 mm = 13 mm
20 mm = 5/8“	31,75 mm = 15 mm
	31,75 mm = 16 mm
	31,75 mm = 19 mm
	31,75 mm = 20 mm
	31,75 mm = 7/8“
	31,75 mm = 1“

Важно!
При заказе щёток Ø 250 – 300 мм просим указывать желаемое посадочное отверстие из таблицы на странице 47, иначе щётка будет отгружена со стандартным отверстием R, так как с диаметра 250 мм щётки не комплектуются пластиковыми адаптерами.

Другие резьбы, размеры и рабочий материал (ворс) по запросу! Артикулы, имеющиеся на складе, напечатаны **жирным шрифтом!**

ООО "ПРОВЕРТ" www.prowert.ru info@prowert.ru +7 (495) 108-05-38

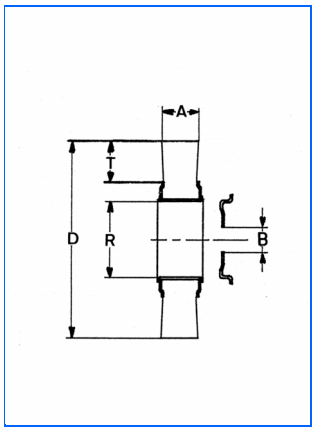

Циллиндрические щётки, гофр. проволока

многорядные, гибкие

Общие области применения	**Шершевание, матирование, очистка; удаление заусенцев, краски, окалины, ржавчины**
Специальные области применения	**Благодаря эффекту плётки подходит для удаления ржавчины, краски, лёгких заусенцев и загрязнений на сильно профилированных деталях.**

Размер (мм)			Отверстия*(мм)			макс.	Станд.	Стальная пров. 0,20 мм	Стальная пров. 0,30 мм	Нержавеющая стальная пр-ка 0,20 мм	Нержавеющая стальная пр-ка 0,30 мм
D	A	T	B min	B max	R	мин$^{-1}$	Упак.	Номер заказа	Номер заказа	Номер заказа	Номер заказа
150	24	43		20	30	6.000	1	9902-543 142	**9902-543 162**	9902-543 342	**9902-543 362**
150	32	43		20	30	6.000	1	9902-543 143	9902-543 163	9902-543 343	9902-543 363
178	32	43		31,75	50,8	6.000	1	9902-553 142	**9902-553 162**	9902-553 342	9902-553 362
178	40	43		31,75	50,8	6.000	1	9902-553 143	9902-553 163	9902-553 343	9902-553 363
200	33	55		31,75	50,8	4.500	1	9902-565 142	**9902-565 162**	9902-565 342	**9902-565 362**
200	42	55		31,75	50,8	4.500	1	9902-565 143	**9902-565 163**	9902-565 343	9902-565 363
250	32	63	20	50,8	80	3.600	1	9902-575 142	**9902-575 162**	**9902-575 342**	9902-575 362
250	42	63	20	50,8	80	3.600	1	9902-575 143	**9902-575 163**	9902-575 343	9902-575 363
300	33	70	25,4	50,8	100	3.000	1	9902-586 142	**9902-586 162**	**9902-586 342**	9902-586 362
300	45	70	25,4	50,8	100	3.000	1	9902-586 143	**9902-586 163**	9902-586 343	9902-586 363

*Другие посадочные отверстия по запросу!

Размер "A" может меняться в зависимости от проволоки

Особое удобство для универсального применения обеспечивается прилагаемым к каждой щётке набором пластиковых переходников на распространённые валы.

150 mm	**178 - 200 mm**
20 mm = 1/2“	31,75 mm = 13 mm
20 mm = 5/8“	31,75 mm = 15 mm
	31,75 mm = 16 mm
	31,75 mm = 19 mm
	31,75 mm = 20 mm
	31,75 mm = 7/8“
	31,75 mm = 1“

Важно!
При заказе щёток Ø 250 – 300 мм просим указывать желаемое посадочное отверстие из таблицы на странице 47, иначе щётка будет отгружена со стандартным отверстием R, так как с диаметра 250 мм щётки не комплектуются пластиковыми адаптерами.

Другие резьбы, размеры и рабочий материал (ворс) по запросу! Артикулы, имеющиеся на складе, напечатаны **жирным шрифтом!**

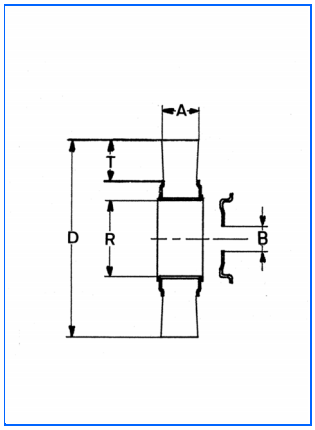

Циллиндрические щётки, гофр. проволока

многорядные, гибкие

Общие области применения	**Шершевание, матирование, очистка; удаление заусенцев, краски, окалины, ржавчины**
Специальные области применения	**Для полировки деталей из латуни.**

Размер (мм)			Отверстия*(мм)					Латунная пров.	Латунная провол.		
D	A	T	B min	B max		макс. мин$^{-1}$	Станд. Упак.	0,20 мм Номер заказа	0,30 мм Номер заказа		
150	24	43		20	30	6.000	1	**9902-543 542**	9902-543 562		
150	32	43		20	30	6.000	1	9902-543 543	9902-543 563		
178	32	43		31,75	50,8	6.000	1	9902-553 542	9902-553 562		
178	40	43		31,75	50,8	6.000	1	9902-553 543	9902-553 563		
200	33	55		31,75	50,8	4.500	1	**9902-565 542**	9902-565 562		
200	42	55		31,75	50,8	4.500	1	9902-565 543	9902-565 563		
250	32	63	20	50,8	80	3.600	1	9902-575 542	9902-575 562		
250	42	63	20	50,8	80	3.600	1	9902-575 543	9902-575 563		
300	33	70	25,4	50,8	100	3.000	1	9902-586 542	9902-586 562		
300	45	70	25,4	50,8	100	3.000	1	9902-586 543	9902-586 563		

*Другие посадочные отверстия по запросу!

Размер "A" может меняться в зависимости от проволоки

Особое удобство для универсального применения обеспечивается прилагаемым к каждой щётке набором пластиковых переходников на распространённые валы.

150 mm	**178 - 200 mm**
20 mm = 1/2“	31,75 mm = 13 mm
20 mm = 5/8“	31,75 mm = 15 mm
	31,75 mm = 16 mm
	31,75 mm = 19 mm
	31,75 mm = 20 mm
	31,75 mm = 7/8“
	31,75 mm = 1“

Важно!
При заказе щёток Ø 250 – 300 мм просим указывать желаемое посадочное отверстие из таблицы на странице 47, иначе щётка будет отгружена со стандартным отверстием R, так как с диаметра 250 мм щётки не комплектуются пластиковыми адаптерами.

Другие резьбы, размеры и рабочий материал (ворс) по запросу! Артикулы, имеющиеся на складе, напечатаны **жирным шрифтом!**

ООО "ПРОВЕРТ" www.prowert.ru info@prowert.ru +7 (495) 108-05-38

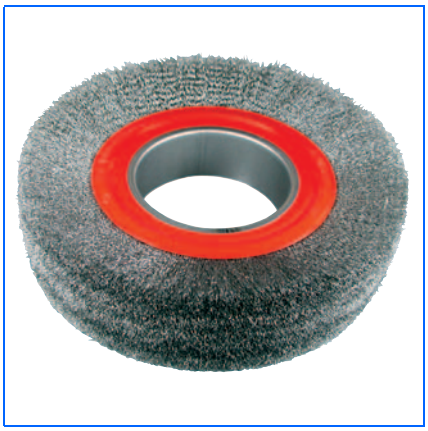

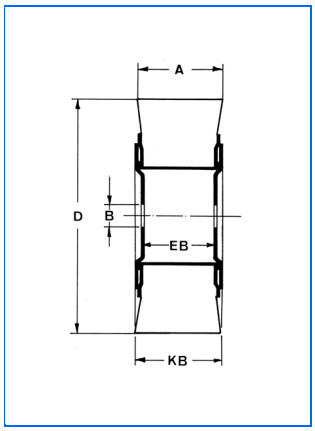

Циллиндрические щётки для настольных станков

Общие области применения	**Удаление торцовых заусенцев на трубках, прутках и профилированных деталях**
Специальные области применения	**Щётки для портативных станков отбалансированы и произведены с жёсткими допусками.**

							Стальная пров.	Стальная пров.	Стальная пров.	Стальная пров.
Размер (мм)					макс.	Станд.	0,20 мм	0,30 мм	0,35 мм	0,50 мм
D	T	KB	EB	R	мин$^{-1}$	Упак.	Номер заказа	Номер заказа	Номер заказа	Номер заказа
250	45	50	33	100	3.600	1	0022-576 445		**0042-576 475**	0022-576 495
250	45	55	38	100	3.600	1	**0002-576 145**	**0042-576 165**		**0002-576 195**
250	45	95	95	100	3.600	1	**3132-703 147**	**3162-703 167**		3232-703 197
300	50	55	38	100	2.800	1			0002-586 175	
300	70	95	95	100	2.800	1			**3132-703 178**	

							Нержавеющая стальная пр-ка	Нержавеющая стальная пр-ка	Нержавеющая стальная пр-ка	Нержавеющая стальная пр-ка
Размер (мм)					макс.	Станд.	0,20 мм	0,30 мм	0,35 мм	0,50 мм
D	T	KB	EB	R	мин$^{-1}$	Упак.	Номер заказа	Номер заказа	Номер заказа	Номер заказа
250	45	50	33	100	3.600	1	0022-576 345		0022-576 375	0022-576 395
250	45	55	38	100	3.600	1	**0002-576 345**	**0042-576 365**		**0002-576 395**
250	45	95	95	100	2.800	1	3132-703 347		**3142-703 377**	3432-703 397
300	70	95	95	100	2.800	1			3142-703 378	

							CD стальная пров.	CD стальная пров.	CD стальная пр.	
Размер (мм)					макс.	Станд.	0,20 мм	0,35 мм	0,50 мм	
D	T	KB	EB	R	мин$^{-1}$	Упак.	Номер заказа	Номер заказа	Номер заказа	
250	45	55	38	100	3.600	1	0002-576 445	0002-576 475	0002-576 495	

							Абразивный нейлон	Абразивный нейлон	Абразивный нейлон	
Размер (мм)					макс.	Станд.	Зерно 120	Зерно 180	Зерно 320	
D	T	KB	EB	R	мин$^{-1}$	Упак.	Номер заказа	Номер заказа	Номер заказа	
250	45	55	38	100	3.600	1	0002-576 906	**0002-576 916**	0002-576 926	

Другие резьбы, размеры и рабочий материал (ворс) по запросу! Артикулы, имеющиеся на складе, напечатаны **жирным шрифтом!**

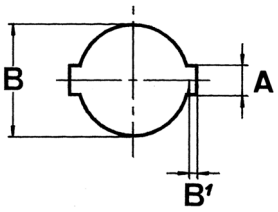

Осевые фланцы с двумя пазами

для портативных станков, снятие заусенцев

Общие области применения	Аксиальные шайбы для щёток на станки по снятию заусенец

Отверстия (мм) Пазы B	A	B1	Посадочное отв. Номер заказа
50,8	13,2	7,1	5495-560 051
52,9	13,5	6,4	5495-560 052
54,7	13,6	5,8	5495-560 054
80,2	13,5	7,5	5495-560 080
82	13,5	6,4	5495-560 082

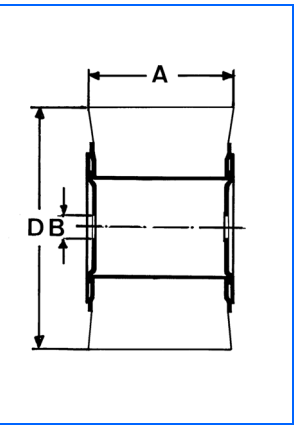

Для текстурирования дерева, из различных материалов

для ручных машин и станков

Общие области применения	Текстурирование дерева

Размер (мм) D	A	Отверстия (мм) B	макс. мин-1	Станд. Упак.	Кордовая пров. 0,17 мм Рустикорд Номер заказа	Кордовая пров. 0,20 мм Рустикорд Номер заказа	Полимерабразив Зерно 80 рустифил Номер заказа
100	100	16	4.000	1	**3142-703 032**		
150	80	16	4.000	1			0142-703 914
150	80	16/30	4.000	1			1632-703 914
150	85	16	4.000	1		0142-703 044	3242-703 915
150	85	16/30	4.000	1		0142-703 044	1632-703 915
150	120	16	4.000	1		0262-713 044	2852-713 915

Размер (мм) D	A	Отверстия (мм) B	макс. мин-1	Станд. Упак.	Кордовая пров. 0,20 мм Рустикорд Номер заказа	Полимерабразив Зерно 80 рустифил Номер заказа	Фибра/фосф. 0,15 бейцевальная мм Номер заказа
150	120	30	4.000	1	**2102-713 044**	**2152-713 915**	3242-713 904
150	140	30	4.000	1	**0362-713 044**	**2552-713 915**	3142-713 904

Другие резьбы, размеры и рабочий материал (ворс) по запросу! Артикулы, имеющиеся на складе, напечатаны **жирным шрифтом**!

ООО "ПРОВЕРТ" www.prowert.ru info@prowert.ru +7 (495) 108-05-38

Хвостовики

для текстурировальных щёток

Общие области применения	**Зажимная оправка щёток для текстурирования дерева**

Размер (мм)			Номер заказа
	L		
M16 / M14	90	На ширину 85 мм	**0283-000 105**
M16 / M14	105	На ширину100 мм	**0183-000 105**
M16 / M14	125	На ширину 120 мм	0083-000 105

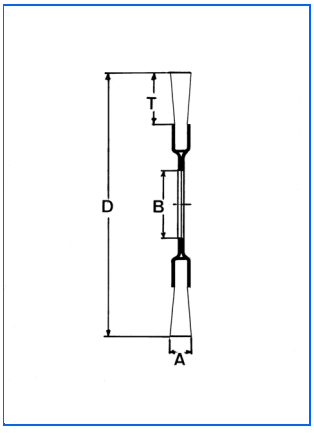

Циллиндрические щётки из полимерабразива

для одиночного применения или монтажа на вал

Общие области применения	**Шершевание, матирование, структурирование; удаление заусенцев, краски, окалины**
Специальные области применения	**Данные щётки особо безопасны и рентабельны. Для одиночного применения или монтажа на вал нескольких друг за другом.**

Размер (мм)			Отверстия*(мм)			Адап-р	макс.	Станд.	Полимерабразив	Полимерабразив	Полимерабразив	Полимерабразив
D	A	T	B min	B max	R		мин$^{-1}$	Упак.	Зерно 80 Номер заказа	Зерно 120* Номер заказа	Зерно 180 Номер заказа	Grit 320 Номер заказа
75	12	13		13			20.000	6	**9902-515 001**	**9902-515 002**	**9902-515 003**	**9902-515 004**
100	18	18	13	20			12.000	6	**9902-515 025**	**9902-515 026**	**9902-515 027**	**9902-515 028**
150	18	32	13	32			6.000	6	**9902-515 079**	**9902-515 080**	**9902-515 081**	**9902-515 082**
178	18	45	13	32			6.000	2	**9902-515 040**	**9902-515 041**	**9902-515 042**	**9902-515 043**
200	18	35	19	40	50,8	4-M	6.000	2	**9902-515 050**	**9902-515 051**	**9902-515 052**	**9902-515 053**
250	18	60	20	40	50,8	4-M	3.000	2	**9962-515 056**	**9962-515 057**	**9962-515 058**	**9962-515 059**
250	20	35	20	40	50,8	4-M	3.000	2	**9902-515 056**	**9902-515 057**	**9902-515 058**	9902-515 059
300	20	34	25,4	40	50,8	4-M	2.400	2	9902-515 062	**9902-515 063**	**9902-515 064**	**9902-515 065**
300	20	60	25,4	40	50,8	4-M	3.000	2	**9962-515 062**	**9962-515 063**	**9962-515 064**	**9962-515 065**
350	20	57	32	40	50,8	4-M	2.400	2		**9902-515 069**		9902-515 071

*Другая зернистость по запросу

Размер "A" может меняться в зависимости от зернистости

Другие резьбы, размеры и рабочий материал (ворс) по запросу! Артикулы, имеющиеся на складе, напечатаны **жирным шрифтом!**

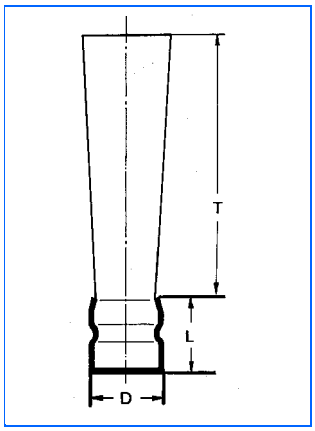

Концевые щётки из гофр. стальной спецпро-ки CD

для монтажа крацовочного вала

Общие области применения	**Удаление заусенцев на кромках среза на трубках и профилях, а также на плоских корпусных деталях(пр.:блок**
Специальные области применения	**Данные концевые щётки используются в комплекте из 8, 16 или 24 шт., смонтированных в крацовочный вал.**

				CD стальная пр.	**CD стальная пров.**	**CD стальная пр.**	
Размер (мм)			**Станд.**	**0,20 мм**	**0,35 мм**	**0,50 мм**	
D	**T**	**L**	**Упак.**	**Номер заказа**	**Номер заказа**	**Номер заказа**	
25	95	25	16	0002-509 448	**0002-509 478**	**0002-509 498**	

				Нержавеющая стальная пр-ка	**Кордовая пров.**	**Нержавеющая стальная пр-ка**	
Размер (мм)			**Станд.**	**0,20 мм**	**0,27 мм Рустикорд**	**0,35 мм**	
D	**T**	**L**	**Упак.**	**Номер заказа**	**Номер заказа**	**Номер заказа**	
25	95	25	16	0002-509 348	**0002-509 378**	3212-509 068	

				Полимерабразив	**Полимерабразив**	**Полимерабразив**	**Смешано: нержавейка и полимерабразив**
Размер (мм)			**Станд.**	**Зерно 80**	**Зерно 120**	**Зерно 180**	**Зерно 120**
D	**T**	**L**	**Упак.**	**Номер заказа**	**Номер заказа**	**Номер заказа**	**Номер заказа**
25	95	25	16	**0002-509 908**	**0002-509 928**	0002-509 988	**5702-509 938**

Другие резьбы, размеры и рабочий материал (ворс) по запросу! Артикулы, имеющиеся на складе, напечатаны **жирным шрифтом!**

ООО "ПРОВЕРТ" www.prowert.ru info@prowert.ru +7 (495) 108-05-38

Обработка внутренней поверхности трубы

- Очистка и удаление заусенцев в отверстиях и внутри труб

Ерши

- из проволоки
- из абразивного ворса

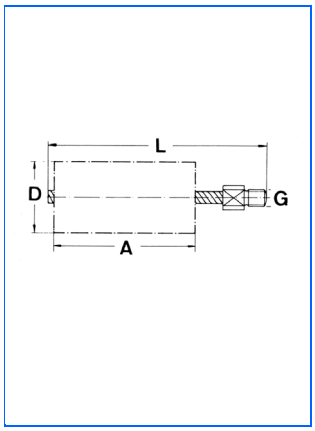

Циллиндрические ёршики

Общие области применения	**Очистка полостей; удаление заусенцев, краски, ржавчины**
Специальные области применения	**Циллиндрические ёршики со сдвоенным либо счетверённым стержнем. Очистка конденсаторов и кипятильных трубок.**

Размер (мм)			Резьба	Станд.	Стальная пров. Одиночная спираль	Стальная пров. Двойная спираль		
D	A	L	G	Упак.	Номер заказа	Номер заказа		
10	100	140	M6	10	0003-815 210			
12	100	140	M6	10	**0002-815 212**			
14	100	140	M6	10	**0002-815 214**			
15	100	140	5/16" BSW	10	**0002-812 215**			
18	100	140	5/16" BSW	10	**0002-812 218**			
20	100	140	5/16" BSW	10	**0002-812 220**			
25	100	160	1/2" BSW	5	**0002-808 125**	**0003-810 125**		
28	100	160	1/2" BSW	5		**0003-810 128**		
30	100	160	1/2" BSW	5	**0002-808 130**	**0003-810 130**		
32	100	160	1/2" BSW	5	**0002-808 132**	**0003-810 132**		
38	100	160	1/2" BSW	5	**0002-808 138**	**0003-810 138**		
40	100	160	1/2" BSW	5	**0002-808 140**	**0003-810 140**		
44	100	160	1/2" BSW	5	**0002-808 144**	**0003-810 144**		
50	100	160	1/2" BSW	5	**0002-808 150**	**0003-810 150**		
57	100	160	1/2" BSW	5		**0003-810 157**		
63	100	160	1/2" BSW	5	**0002-808 163**	**0003-810 163**		
69	100	160	1/2" BSW	5		**0003-810 169**		
75	100	160	1/2" BSW	5	**0002-808 175**	**0003-810 175**		
82	100	160	1/2" BSW	5		**0003-810 182**		
101	100	160	1/2" BSW	5	**0002-808 100**	**0003-810 100**		

Другие резьбы, размеры и рабочий материал (ворс) по запросу! Артикулы, имеющиеся на складе, напечатаны **жирным шрифтом!**

ООО "ПРОВЕРТ" www.prowert.ru info@prowert.ru +7 (495) 108-05-38

Резьбовой переходник

(адаптеры крепления)

Общие области применения	Для гибких держателей (троссов)

Уменьшение с	на	Станд. Упак.	Номер заказа
1/2" BSW	M12x1,75	10	0002-819 012
3/8" BSW	M10x1,5	10	0002-819 010
5/16" BSW	M8x1,25	10	0002-819 008
3/4" BSW	M6x1	10	0002-819 006

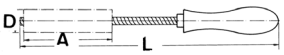

Для отверстий, гофр. стальная пр-ка

сдвоенная ось с деревяной ручкой

Общие области применения	Чистка отверстий в стали, дереве и пластике
Специальные области применения	Удаление стружки и слабо связанных частиц.

Размер (мм) D	A	L	Станд. Упак.	Стальная пров. гофрированная Номер заказа
15	100	280	10	**0002-892 215**
20	100	280	10	**0002-892 220**
25	100	280	10	**0002-892 225**
30	100	280	10	**0002-892 230**

Другие резьбы, размеры и рабочий материал (ворс) по запросу! Артикулы, имеющиеся на складе, напечатаны **жирным шрифтом!**

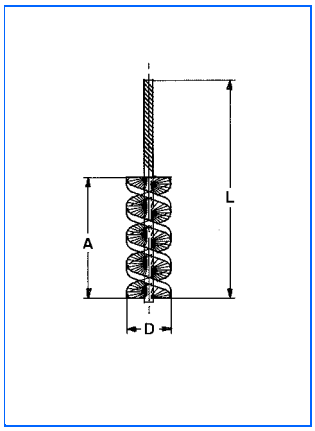

Циллиндрические ёршики, полимерабразив

карбид кремния

Общие области применения	**Удаление заусенцев, шершевание, выглаживание**
Специальные области применения	**Циллиндрические ёршики для обработки внутренних поверхностей отверстий и финишной обработки цветных металлов, стальных и чугунных деталей. Особенно для удаления заусенцев в поперечных отверстиях, рулевом управлении, циллиндрических отверстиях. Рекомендуется 10-15% натяг**

					Полимерабразив	Полимерабразив	Полимерабразив	
Размер (мм)			Хв-к-∅	Станд.	Зерно 80	Зерно 120	Зерно 320	
D	A	L	мм	Упак.	Номер заказа	Номер заказа	Номер заказа	
6	50	125	3	12		0003-056 306	0003-056 326	
8	50	125	3	12		0003-056 308	0003-056 328	
10	50	125	4	12	0003-056 010	0003-056 310	0003-056 330	
13	50	125	4	12	0002-056 011	0002-056 311	0002-056 331	
16	50	125	5	12	0002-056 012	0002-056 312	0002-056 332	
19	65	125	5	12	0002-056 013	0002-056 313	0002-056 333	
22	65	125	5,5	12	0002-056 014	0002-056 314	0002-056 334	
25	65	125	5,5	12	0002-056 015	0002-056 315	0002-056 335	
32	65	125	6	12	0002-056 016	0002-056 316	0002-056 336	
38	65	125	6	12	0002-056 017	0002-056 317	0002-056 337	
50	65	125	6	12	0002-056 018	0002-056 318	0002-056 338	

Соединительная резьба, удлинители хвостовиков поставляются по запросу!

Другие резьбы, размеры и рабочий материал (ворс) по запросу! Артикулы, имеющиеся на складе, напечатаны **жирным шрифтом!**

ООО "ПРОВЕРТ" www.prowert.ru info@prowert.ru +7 (495) 108-05-38

Для ручного применения

- Очистка, удаление ржавчины, краски

Ручные щётки

- С пластиковой ручкой
- С деревяной ручкой
- Блочные

Уборочные

- проволочные
- нейлоновые
- скребковые
- смётки

Малярные кисти

- плоские
- круглые
- специальные

Ерши

- для отверстий
- для трубок
- для фитингов

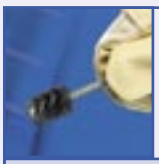

Специализированные

- для аккумуляторных клемм
- для отопительных котлов
- для дымоходов
- для каналов
- для фитингов

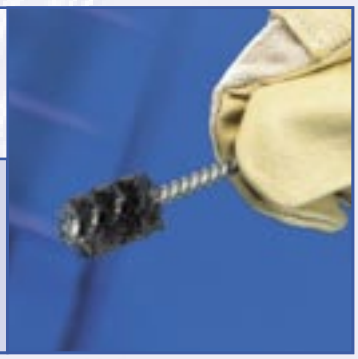

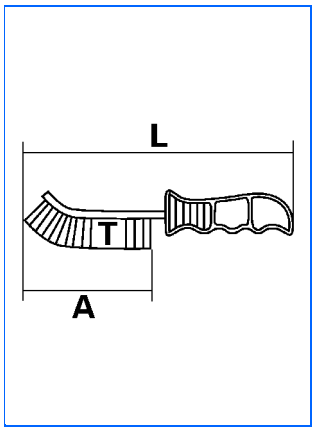

Ручная щётка, гофрированная проволока

универсальный дизайн

Общие области применения	**Удаление краски, ржавчины; очистка**
Специальные области применения	**Корпус из прочной стальной шины с удобной пластиковой ручкой. Для всех очистных работ, также в узких местах.**

Размер (мм) A	T	L	Рядность	Станд. Упак.	Стальная пров. гофриров. 0,30 мм Номер заказа	Нержавеющая стальная пр-ка гофриров. 0,30 мм Номер заказа	Латунная провол. гофриров. 0,30 мм Номер заказа
140	25	265	1	24	**0008-462 291**	**0008-462 391**	**0008-462 591**

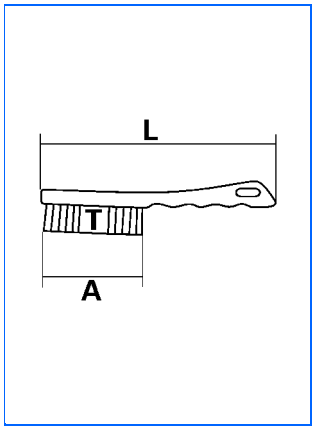

Ручная щётка, плоская или гофр. пр-ка

с пластиковой ручкой

Общие области применения	**Удаление краски, ржавчины; очистка**
Специальные области применения	**Многосторонне используемые щётки для лёгких очистных работ.**

Размер (мм) A	T	L	Рядность	Станд. Упак.	Стальная пров. прямая 0,35 мм Номер заказа	Нержавеющая стальная пр-ка прямая 0,30 мм Номер заказа	Латунная провол. гофриров. 0,20 мм Номер заказа
100	23	280	1	10	**0001-433 521**		
100	23	280	2	10	**0008-462 132**	**0008-451 332**	**0008-447 572**
100	23	280	3	10	**0008-462 133**	**0008-451 333**	**0008-447 573**
100	23	280	4	10	**0008-462 134**	**0008-451 334**	**0008-447 574**
100	23	280	5	10	**0008-462 135**		

Другие резьбы, размеры и рабочий материал (ворс) по запросу! Артикулы, имеющиеся на складе, напечатаны **жирным шрифтом**!

ООО "ПРОВЕРТ" www.prowert.ru info@prowert.ru +7 (495) 108-05-38

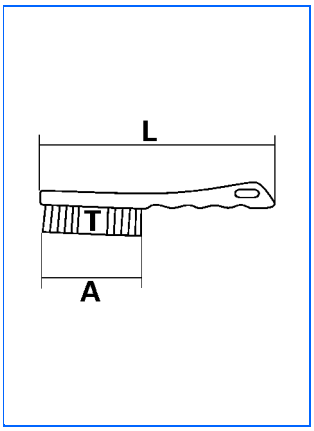

Ручная щётка, прямая проволока

с пластиковой ручкой и шабером

Общие области применения	**Удаление краски, ржавчины; очистка**
Специальные области применения	**Для удаления массивных загрязнений**

Размер (мм) A	T	L	Рядность	Станд. Упак.	Стальная пров. прямая 0,35 мм Номер заказа			
90	23	240	6	5	**0001-431 075**			

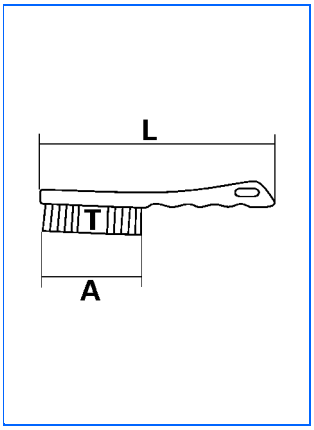

Ручная щётка, прямая проволока или полимер

с выгнутой пластиковой ручкой

Общие области применения	**Удаление краски, ржавчины; очистка**
Специальные области применения	**Многосторонне используемые щётки для лёгких очистных работ. Особо щадящий режим при полимерном ворсе**

Размер (мм) A	T	L	Рядность	Станд. Упак.	Стальная пров. прямая 0,35 мм Номер заказа	Нейлон (белый) прямая 0,30 мм Номер заказа	ПВХ (чёрный) прямая 0,20 мм Номер заказа	
140	23	280	1	10	**0001-433 521**	**0001-433 501**	**0001-433 511**	
140	23	280	2	10	**0001-433 522**	**0001-433 502**	**0001-433 512**	
140	23	280	3	10	**0001-433 523**	**0001-433 503**	0001-433 513	

Другие резьбы, размеры и рабочий материал (ворс) по запросу! Артикулы, имеющиеся на складе, напечатаны **жирным шрифтом!**

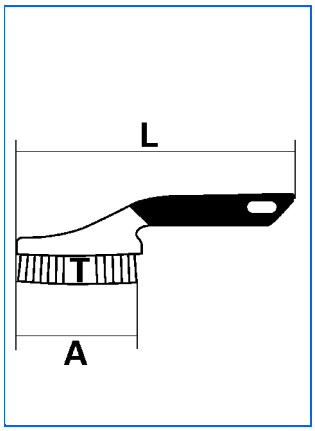

Ручная щётка, плоская или гофр. пр-ка

ручка с противоскольжением

Общие области применения	**Удаление краски, ржавчины; очистка**
Специальные области применения	**Приподнятая ручка из противоскользящего материала предотвращает травмы пальцев и ладони.**

Размер (мм) A	T	L	Рядность	Станд. Упак.	Стальная пров. прямая 0,35 мм Номер заказа	Нержавеющая стальная пр-ка прямая 0,35 мм Номер заказа	Латунная провол. гофриров. 0,20 мм Номер заказа
110	23	270	1	5	**0001-432 601**	**0001-432 611**	**0001-432 621**
110	23	270	2	5	**0001-432 602**	**0001-432 612**	**0001-432 622**
110	23	270	3	5	**0001-432 603**	**0001-432 613**	**0001-432 623**
110	23	270	4	5	**0001-432 604**	**0001-432 614**	**0001-432 624**
110	23	270	5	5	**0001-432 605**	**0001-432 615**	**0001-432 625**

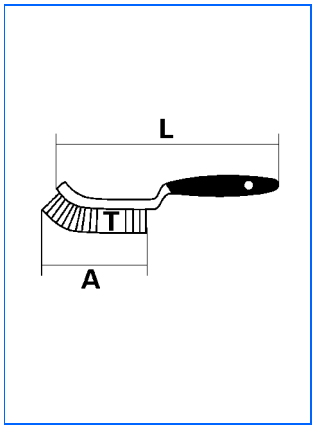

Для смены тормозных колодок

с пластиковой ручкой

Общие области применения	**Удаление пыли, очистка**
Специальные области применения	**Идеальная форма для чистки мест крепления тормозных колодок**

Размер (мм) A	T	L	Рядность	Станд. Упак.	Стальная пров. прямая 0,30 мм Номер заказа	Стальная пров. гофриров. 0,35 мм Номер заказа	Латунная провол. гофриров. 0,30 мм Номер заказа
95	23	245	2	10	**3301-462 122**	**3301-462 162**	**3301-462 562**

Другие резьбы, размеры и рабочий материал (ворс) по запросу! Артикулы, имеющиеся на складе, напечатаны **жирным шрифтом**!

ООО "ПРОВЕРТ" www.prowert.ru info@prowert.ru +7 (495) 108-05-38

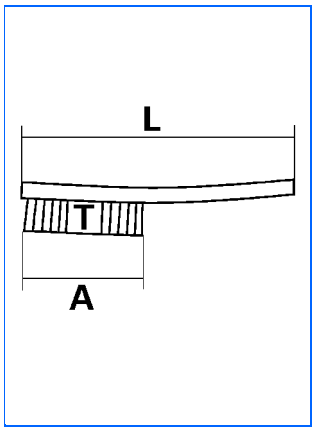

Ручная щётка, плоская или гофр. пр-ка

стандартный дизайн

Общие области применения	**Удаление краски, ржавчины; очистка**
Специальные области применения	**Корпус из первоклассного бука со скруглёнными кромками и 10 мм отверстием для подвешивания. Универсальны для всех лёгких зачистных работ. Из нержавейки качества 1.4571 не магнитятся.**

Размер (мм) A	T	L	Рядность	Станд. Упак.	Стальная пров. прямая 0,35 мм Номер заказа	Латунированная стальная пров. прямая 0,30 мм Номер заказа	Нержавеющая стальная пр-ка прямая 0,30 мм / нержавейка 1.4301 Номер заказа	Нержавеющая стальная пр-ка гофр. 0,30 mm / нержавейка 1.4301 Номер заказа
140	23	285	1	12	0001-152 131			
145	25	295	2	100	**0001-151 132**	**0001-151 022**		
145	25	295	2	12	**0001-152 132**	**0001-152 022**	**0001-151 332**	**0001-151 392**
145	25	295	3	100	**0001-151 133**	**0001-151 023**		
145	25	295	3	12	**0001-152 133**	**0001-152 023**	**0001-151 333**	**0001-151 393**
145	25	295	4	100	**0001-151 134**	**0001-151 024**		
145	25	295	4	12	**0001-152 134**	**0001-152 024**	**0001-151 334**	**0001-151 394**
145	25	295	5	100	**0001-151 135**	0001-151 025		
145	25	295	5	12	**0001-152 135**	**0001-152 025**	**0001-151 335**	**0001-151 395**
145	25	295	6	100	**0001-151 136**			
145	25	295	6	12	**0001-152 136**		0001-151 336	**0001-151 396**

Размер (мм) A	T	L	Рядность	Станд. Упак.	Нержавеющая стальная пр-ка прямая 0,30 мм / нержавейка 1.4571 Номер заказа	Латунная провол. прямая 0,25 мм Номер заказа	Латунная провол. гофриров. 0,30 мм Номер заказа
145	25	295	2	12	**0001-152 332**	0001-158 522	**0001-150 592**
145	25	295	3	12	**0001-152 333**	**0001-158 523**	**0001-150 593**
145	25	295	4	12	**0001-152 334**	**0001-158 524**	**0001-150 594**
145	25	295	5	12	0001-152 335		**0001-150 595**
145	25	295	6	12	0001-152 336		**0001-150 596**

Другие резьбы, размеры и рабочий материал (ворс) по запросу! Артикулы, имеющиеся на складе, напечатаны **жирным шрифтом!**

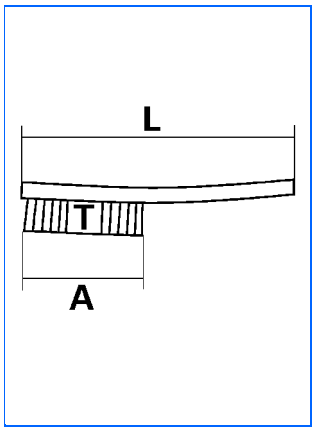

Ручная щётка, прямая проволока

упрочнённая конструкция с шабером

Общие области применения	**Удаление краски, ржавчины; очистка**
Специальные области применения	**Корпус из первоклассного бука со скруглёнными кромками и 10 мм отверстием для подвешивания. Универсальны для всех работ. Из нержавейки качества 1.4571 не магнитятся.**

					Стальная пров.	Нержавеющая стальная пр-ка	Латунная провол.	
Размер (мм)			**Рядность**	**Станд.**	**прямая 0,35 мм**	**прямая 0,35 мм**	**прямая 0,30 мм**	
A	**T**	**L**		**Упак.**	**Номер заказа**	**Номер заказа**	**Номер заказа**	
160	30	310	1	12	0901-151 091	**0901-152 331**	0901-151 591	
160	30	310	2	12	0901-151 092	**0901-152 332**	0901-151 592	
160	30	310	3	12	**0901-151 093**	**0901-152 333**	0901-151 593	
160	30	310	4	12	**0901-151 094**	**0901-152 334**	**0901-151 594**	
160	30	310	5	12	0901-151 095	0901-152 335	0901-151 595	

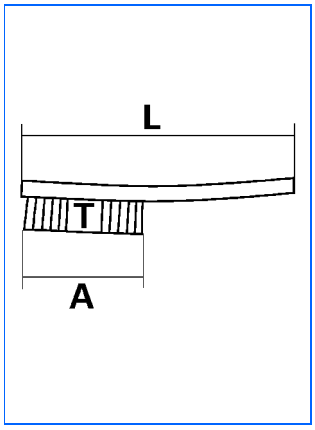

Ручная щётка, прямая проволока

с шабером

Общие области применения	**Удаление краски, ржавчины; очистка**
Специальные области применения	**Для удаления массивных загрязнений**

					Стальная пров.			
Размер (мм)			**Рядность**	**Станд.**	**прямая 0,35 мм**			
A	**T**	**L**		**Упак.**	**Номер заказа**			
135	23	280	4	12	**0001-181 134**			

Другие резьбы, размеры и рабочий материал (ворс) по запросу! Артикулы, имеющиеся на складе, напечатаны **жирным шрифтом!**

ООО "ПРОВЕРТ" www.prowert.ru info@prowert.ru +7 (495) 108-05-38

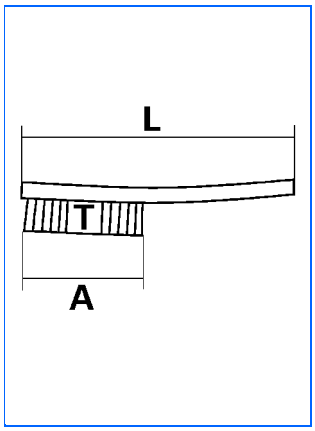

Для угловых швов

Общие области применения	**Удаление краски, ржавчины; очистка**
Специальные области применения	**Идеальная щёточная форма для обработки угловых швов.**

Размер (мм) A	T	L	Рядность	Станд. Упак.	Стальная пров. прямая 0,35 мм Номер заказа	Нержавеющая стальная пр-ка прямая 0,35 мм / V2A, 1.4301 Номер заказа		
145	35	295	3	12	**0003-162 133**	**0003-162 333**		

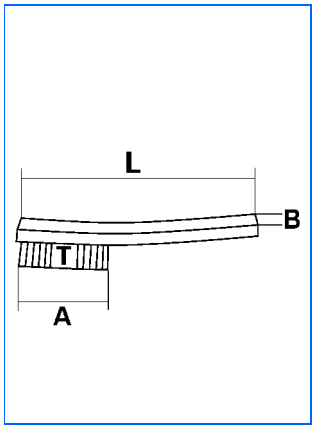

Ручная щётка, прямая проволока

с длинной ручкой

Общие области применения	**Удаление краски, ржавчины; очистка**
Специальные области применения	**Спецмодели: формы, способствующие более эффективной очистке. Буковый корпус, экстра плотная набивка, качественная проволока.**

Размер (мм) A	T	L	B	Рядность	Станд. Упак.	Стальная пров. прямая 0,35 мм Номер заказа	Нержавеющая стальная пр-ка прямая 0,35 мм Номер заказа		
105	25	325	25	3x13	12	0101-377 093			
150	27	350	25	3x19	12	0101-177 093	**0001-177 333**		
150	27	350	25	3x19	12	0101-186 093 *			
150	27	350	32	4x19	12	**0101-177 094**			

*(с шабером)

Другие резьбы, размеры и рабочий материал (ворс) по запросу! Артикулы, имеющиеся на складе, напечатаны **жирным шрифтом!**

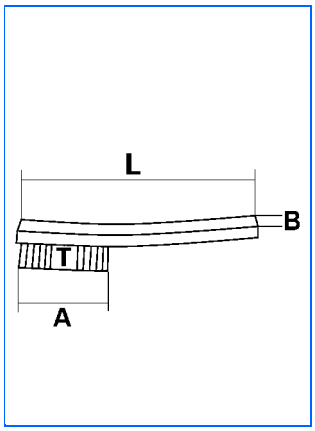

Ручная щётка, прямая проволока

с выгнутой ручкой

Общие области применения	**Удаление краски, ржавчины; очистка**
Специальные области применения	**Спецмодели: формы, способствующие более эффективной очистке. Буковый корпус, экстра плотная набивка, качественная проволока.**

Размер (мм) A	T	L	B	Рядность	Станд. Упак.	Стальная пров. прямая 0,35 мм Номер заказа
125	30	255	25	3x16	12	**0101-180 093**
125	30	255	32	4x16	12	**0101-180 094**

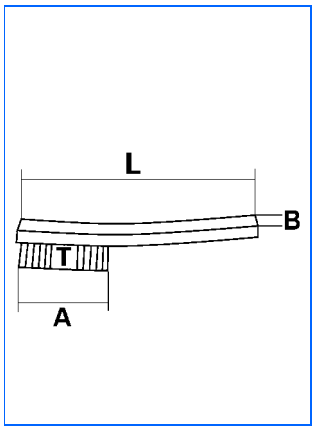

Радиаторные щётки, прямая проволока

Общие области применения	**Удаление краски и ржавчины; очистка**
Специальные области применения	**Спецмодели для обработки выпуклых поверхностей: формы, способствующие более эффективной очистке. Буковый корпус, экстра плотная набивка, качественная проволока.**

Размер (мм) A	T	L	B	Рядность	Станд. Упак.	Стальная пров. прямая 0,25 мм Номер заказа
100	15	450	15	2	100	0001-192 112
100	15	450	16	3	100	**0001-192 113**

Другие резьбы, размеры и рабочий материал (ворс) по запросу! Артикулы, имеющиеся на складе, напечатаны **жирным шрифтом!**

ООО "ПРОВЕРТ" www.prowert.ru info@prowert.ru +7 (495) 108-05-38

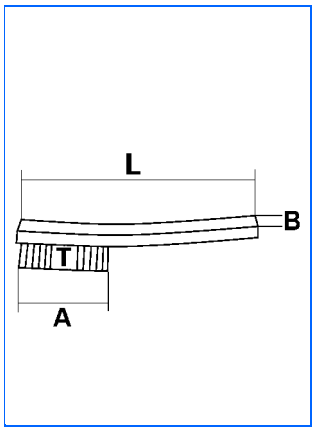

Для чувствительных поверхностей

Общие области применения	**Удаление краски, очистка**
Специальные области применения	**Спецмодели: формы, способствующие более эффективной очистке. Буковый корпус, экстра плотная набивка, качественная проволока.**

Размер (мм) A	T	L	B	Рядность	Станд. Упак.	Латунная пров. гофриров. 0,15 мм Номер заказа	Конский волос Номер заказа
105	18	220	22	4	12	**0003-165 584**	**0003-165 964**

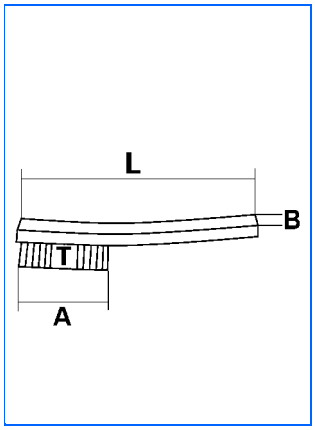

Для свечей зажигания, латунная проволока

с деревяным или пластиковым корпусом

Общие области применения	**Очистка**
Специальные области применения	**Для чистки свечей зажигания.**

Размер (мм) A	T	L	B	Рядность	Станд. Упак.	Дерев. корпус, Латунная пров. гофриров. 0,20 мм Номер заказа	Пласт. корпус, Латунная пров. гофриров. 0,20 мм Номер заказа
25	15	100	16	2x5	50	**0003-131 572**	
33	15	180	15	3x5	24		**0008-432 573**
45	18	200	18	3x6	24	**0003-133 573**	
50	20	195	26	5x8	24	**0003-134 575**	

Другие резьбы, размеры и рабочий материал (ворс) по запросу! Артикулы, имеющиеся на складе, напечатаны **жирным шрифтом!**

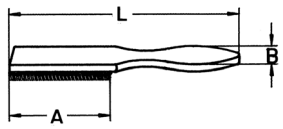

Для чистки напильников, проволочные

(крацевальная лента)

Общие области применения	**Очистка**
Специальные области применения	**Чистка напильников.**

Размер (мм) A	L	B	Станд. Упак.	Крацовочная лента прямая Номер заказа
100	235	25	12	**0003-140 101**
115	235	40	12	**0003-140 102**
165	300	40	12	0003-140 103
115	235	55	12	**0003-140 104**

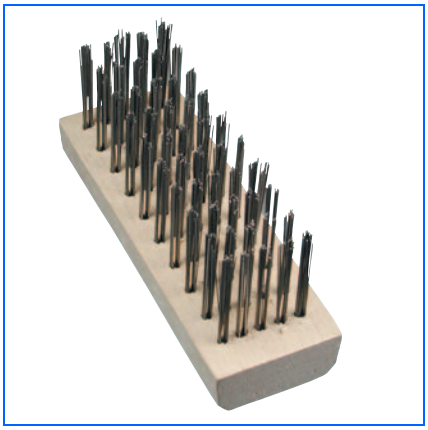

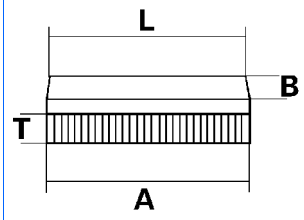

Крацовка, прямая проволока

с прямой деревяной ручкой

Общие области применения	**Удаление краски, ржавчины, очистка**
Специальные области применения	**Специальная модель для разделочных блоков**

Размер (мм) A	T	L	B	Рядность	Станд. Упак.	Стальная пров. прямая 0,35 мм Номер заказа
100	30	115	42	5x10	12	0101-179 094
170	30	185	60	6x19	12	**0101-179 095**
170	40	185	60	6x19	12	0101-179 096

Другие резьбы, размеры и рабочий материал (ворс) по запросу! Артикулы, имеющиеся на складе, напечатаны **жирным шрифтом!**

ООО "ПРОВЕРТ" www.prowert.ru info@prowert.ru +7 (495) 108-05-38

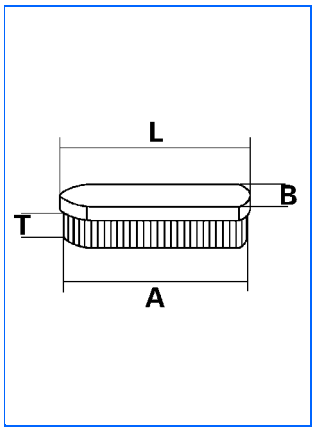

Бельгийская крацовка, прямая проволока

с деревянным или пластиковым корпусом

Общие области применения	**Очистка**
Специальные области применения	**Специальная модель для разделочных блоков**

Размер (мм) A	T	L	B	Рядность	Станд. Упак.	Ст-ая пр-ка с дерев. прокладкой прямая 0,35 мм Номер заказа	Ст-ая пр-ка без дерев. прокладки прямая 0,35 мм Номер заказа		
190	40	205	60	5	10	**0281-307 095**	**7601-306 095**		

*Деревяной прокладкой регулируется длина ворса (жёсткость щётки)

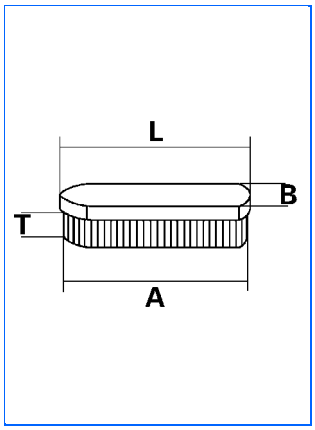

Мясницкие крацовки, плоская проволока

с деревяным корпусом и петлёй

Общие области применения	**Очистка**
Специальные области применения	**Специальная модель для разделочных блоков**

Размер (мм) A	T	L	B	Рядность	Станд. Упак.	Закалённая плоская провол. 3,3 x 0,6 мм Номер заказа			
180	35	190	75	6	100	0003-105 056			

Другие резьбы, размеры и рабочий материал (ворс) по запросу! Артикулы, имеющиеся на складе, напечатаны **жирным шрифтом!**

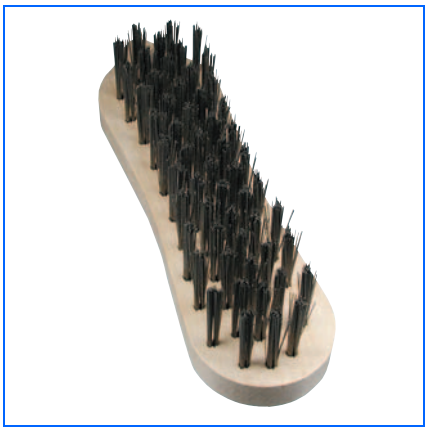

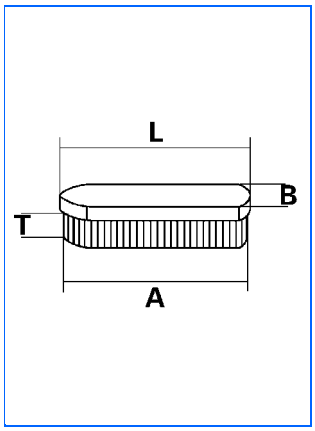

Крацовка, прямая проволока

деревяный корпус в форме виолончели

Общие области применения	**Очистка**
Специальные области применения	**Специальная модель для разделочных блоков**

Размер (мм) A	T	L	B	Рядность	Станд. Упак.	Стальная пров. прямая 0,35 мм Номер заказа	Латунированная стальная пров. прямая 0,30/0,38 мм Номер заказа	Нержавеющая стальная пр-ка прямая 0,35 мм Номер заказа
170	35	210	59/51	5	10	**0001-179 097**	**0001-179 297**	0001-179 397

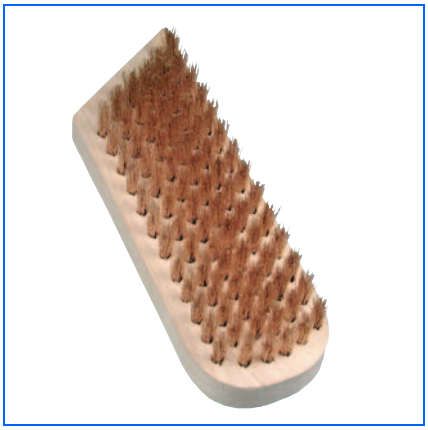

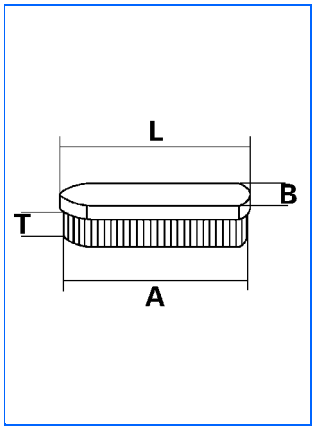

Бейцевальные щётки: фосфор бронза/фибра/кожа

с деревяным корпусом

Общие области применения	**Бейцевание, очистка**
Специальные области применения	**Для подготовки дерева, вскрытия пор, вымывания клея перед бейцеванием, бейцевание и наведение блеска**

Размер (мм) A	T	L	B	Рядность	Станд. Упак.	Фосфор бронза гофриров. 0,20 мм Номер заказа	Фибра / фосфор бронза гофриров. 0,20 мм Номер заказа	Фибра (раст. ворс), кожа гофриров. 0,20 мм Номер заказа	Фибра (раст.ворс) гофриров. 0,20 мм Номер заказа
145/125	15	145/125	55	6	12	**0001-166 686**	**0001-166 936**		
150	15	150	60	7	12	0001-167 677			
185/155	15	185/155	60	6	12	0001-166 687			
165	18	165	58	6	12			0001-168 936	
165	19	165	75	8	12			0001-168 939	
190	25	190	80	7	12				0001-167 947

*с дощатой прокладкой и петлёй.

Другие резьбы, размеры и рабочий материал (ворс) по запросу! Артикулы, имеющиеся на складе, напечатаны **жирным шрифтом!**

ООО "ПРОВЕРТ" www.prowert.ru info@prowert.ru +7 (495) 108-05-38

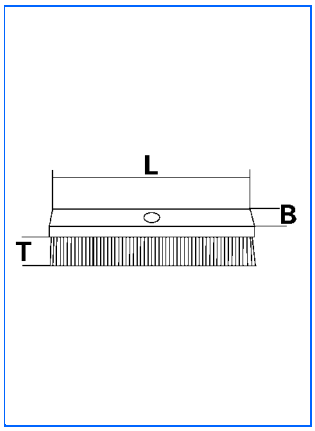

Смётки-скребки, стал. пр-ка

деревяный корпус и отв-ие для рукоятки

Общие области применения	**Удаление пыли, очистка**
Специальные области применения	**Уборочная с закалённой плоской или прямой проволокой**

Размер (мм) T	L	B	Рядность	Станд. Упак.	Стальная пров. 0,50 мм Номер заказа	Плоская пров. 0,75 x 0,25 мм Номер заказа	Плоская пров. 1,10 x 0,25 мм Номер заказа
75	300	60	5x20	10	**0001-102 095**	**0001-102 005**	
75	300	60	6x20	10		**0001-102 006**	**0001-102 016**

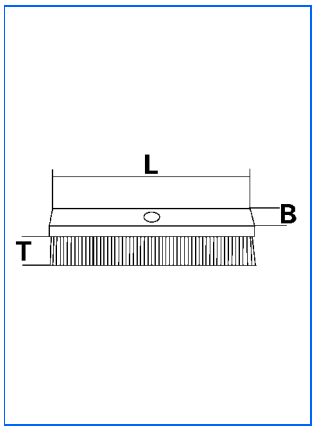

Смётки-скребки, стал. пр-ка

упрочнённая модель, дерево, профилировано и отв-ие под рукоятку

Общие области применения	**Удаление пыли, очистка**
Специальные области применения	**Уборочная с закалённой плоской проволокой**

Размер (мм) T	L	B	Рядность	Станд. Упак.	Плоская провол. 1,10 x 0,25 мм Номер заказа	Плоская пров. 1,10 x 0,45 мм Номер заказа	Плоская провол. 1,80 x 0,45 мм Номер заказа
75	300	60	6x20	10	**0001-100 016**		
75	350	70	6x26	10	**0001-101 016**	**0001-101 036**	
100	350	70	6x26	10			0001-284 046

Другие резьбы, размеры и рабочий материал (ворс) по запросу! Артикулы, имеющиеся на складе, напечатаны **жирным шрифтом!**

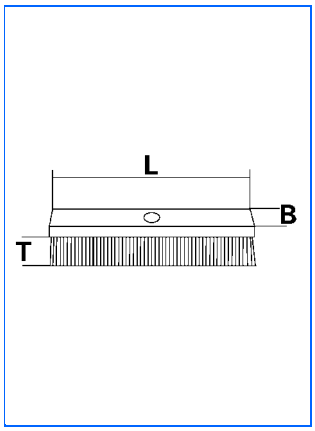

Подметальные, нефтепродуктоустойчивый ворс

с деревянным корпусом

Общие области применения	**Удаление пыли, очистка**
Специальные области применения	**Стандарт: бейцованый коричневый корпус с отв-ем под рукоятку. Промышленный вариант: обычное дерево с отв-ем под рукоятку. Экстра широкое исполнение: обычное дерево с отв-ем под чугунный спецдержатель.**

Размер (мм)			Рядность	Станд.	Корфил-Д (лакированная)	Корфил-Д (нелакированная)	Корфил-Д экстра широкая	
T	L	B		Упак.	Номер заказа	Номер заказа	Номер заказа	
75	400	60	6x36	1	**0001-104 924**	**0001-104 925**		
70	700	70	7x27	1			**9711-104 925**	

Держатели

уборочные, "экстра широкие"

Общие области применения	**Держатель для артикула 9711-104 925**

Принадлежность Подметальная	Станд. Упак.	Рукоятка Номер заказа			
Держатель для подметальных	1	**0003-000 001**			

Другие резьбы, размеры и рабочий материал (ворс) по запросу! Артикулы, имеющиеся на складе, напечатаны **жирным шрифтом!**

ООО "ПРОВЕРТ" www.prowert.ru info@prowert.ru +7 (495) 108-05-38

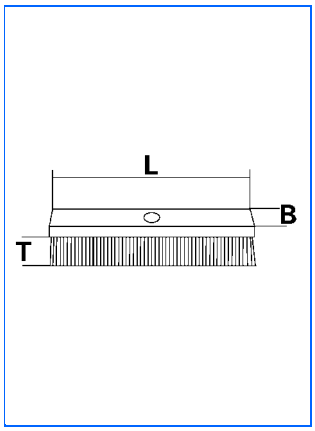

Крацовки, прямая или гофрированная проволока

Общие области применения	**Удаление пыли, очистка**
Специальные области применения	**Профилированный деревяный корпус с отверстием под рукоятку.**

Размер (мм) T	L	B	Рядность	Станд. Упак.	Стальная пров. прямая Номер заказа	Латунная провол. гофриров. Номер заказа
30	210	60	6x17	10	**0001-122 096**	**0001-122 596**
40	210	60	7x18	10	**0001-120 097**	

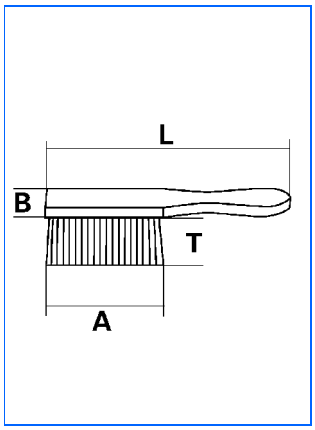

Смётка, плоская пр-ка или устойчивый к нефтепродуктам ворс

Общие области применения	**Удаление пыли, очистка**
Специальные области применения	**Корпус из вощёного галтованого бука**

Размер (мм) T	L	A	B	Рядность	Станд. Упак.	Стальная пров. прямая Номер заказа	Корфил-Д Номер заказа
60	310	150	35	4x13	10	**0001-110 114**	**0181-110 924**

Другие резьбы, размеры и рабочий материал (ворс) по запросу! Артикулы, имеющиеся на складе, напечатаны **жирным шрифтом!**

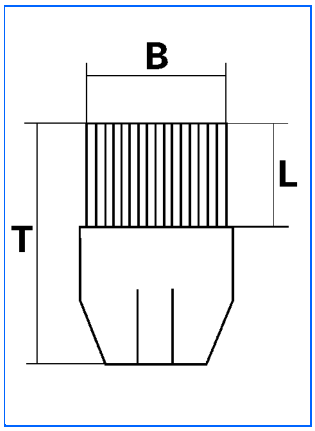

Для железнодорожных стрелок, плоская проволока

Общие области применения	**Очистка железнодорожных стрелок**
Специальные области применения	**Уборочные для железнодорожных стрелок из бука с металлической обшивкой и держателем для рукоятки.**

Размер (мм) T	L	B	Рядность	Станд. Упак.	Плоская провол. 1,8 x 0,45 мм Номер заказа
150	300	150	3	10	**0003-314 033**

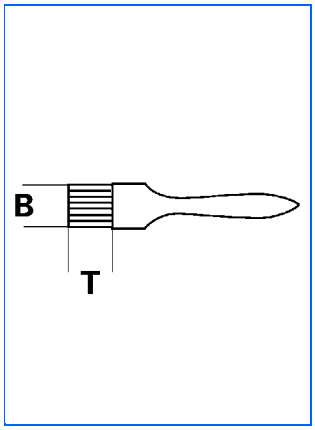

Плоские кисти, светлая щетина

универсальный дизайн

Общие области применения	**Нанесение лака, краски; удаление пыли**
Специальные области применения	**Из светлой щетины в метал-ой оправке, для общего применения.**

Размер (мм) T	B	Толщина	Станд. Упак.	Светлая щетина Номер заказа
40	20	9	12	**0003-086 102**
40	30	9	12	**0003-086 103**
40	40	9	12	**0003-086 104**
43	50	9	12	**0003-086 105**
43	60	10	12	**0003-086 106**
45	70	10	12	**0003-086 107**
45	100	15	12	**0003-086 110**

Другие резьбы, размеры и рабочий материал (ворс) по запросу! Артикулы, имеющиеся на складе, напечатаны **жирным шрифтом!**

ООО "ПРОВЕРТ" www.prowert.ru info@prowert.ru +7 (495) 108-05-38

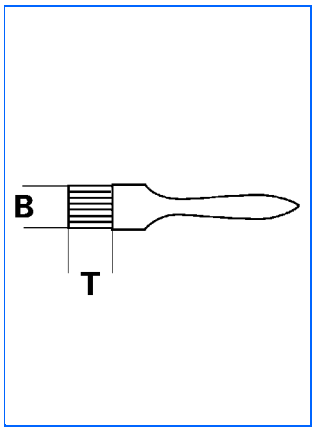

Плоские кисти, светлая щетина

испытанное качество

Общие области применения	**Нанесение лака, краски; удаление пыли**
Специальные области применения	**Из светлой щетины в метал-ой оправке, для общего применения.**

Размер (мм) T	B (мм)	Толщина дюйм	(мм)	Станд. Упак.	Светлая щетина Номер заказа
40	19	3/4"	11	12	**0003-086 019**
40	25	1"	13	12	**0003-086 025**
40	38	1 1/2"	14	12	**0003-086 038**
45	50,8	2"	14	12	**0003-086 050**
48	63	2 1/2"	14	12	0003-086 063
50	75	3"	15	12	0003-086 075

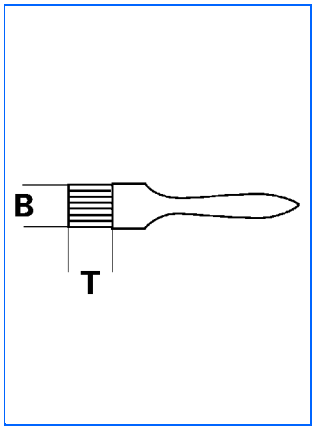

Для покраски котлов

Общие области применения	**Нанесение лака, краски; удаление пыли**
Специальные области применения	**Из светлой щетины в метал-кой оправке, для общего применения.**

Размер (мм) T	B (мм)	Толщина дюйм	(мм)	Станд. Упак.	Светлая щетина Номер заказа
42	25	1"		12	**1003-086 425**
42	38	1 1/2"		12	**1003-086 438**
42	50,8	2"		12	**1003-086 450**
48	63	2 1/2"		12	**1003-086 463**
45	75	3"		12	**1003-086 475**

Другие резьбы, размеры и рабочий материал (ворс) по запросу! Артикулы, имеющиеся на складе, напечатаны **жирным шрифтом!**

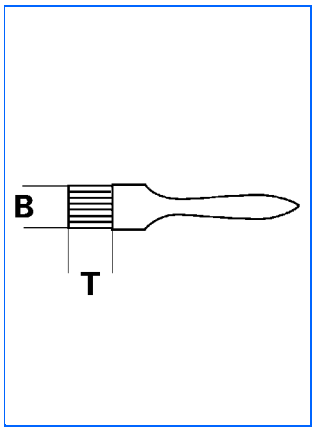

Круглые кисти, светлая щетина

ручка с отверстием

Общие области применения	**Нанесение краски, лака, удаление пыли**
Специальные области применения	**Круглые кисти для общего применения**

Размер (мм)		Станд.	Светлая щетина
T	B	Упак.	Номер заказа
40	8	12	1003-086 202
40	10	12	1003-086 204
40	13	12	**1003-086 206**
40	16	12	**1003-086 208**
45	20	12	**1003-086 210**
45	23	12	**1003-086 212**
50	26	12	**1003-086 214**
50	30	12	**1003-086 216**
50	33	12	**1003-086 218**
53	36	12	**1003-086 220**

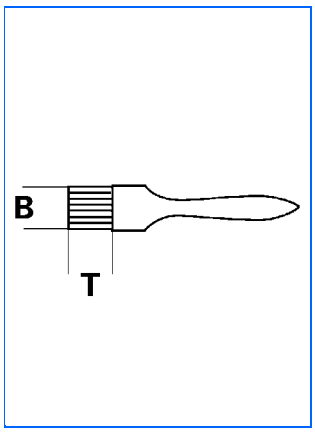

Для пайки, светлая щетина

Общие области применения	**Спецмодель для нанесения жидкого флюса для пайки**

Размер (мм)		Станд.	Светлая щетина
T	B	Упак.	Номер заказа
10	10 / 16	50	**0003-328 961**
15	15 / 8	50	**0003-328 962**
20	30 / 10	50	**0003-328 963**

Другие резьбы, размеры и рабочий материал (ворс) по запросу! Артикулы, имеющиеся на складе, напечатаны **жирным шрифтом!**

ООО "ПРОВЕРТ" www.prowert.ru info@prowert.ru +7 (495) 108-05-38

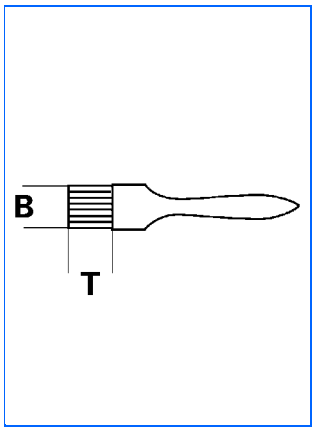

Для промасливания, из конского волоса

Общие области применения	Спецформа для промасливания

Размер (мм) T	B	Станд. Упак.	Конский волос Номер заказа
40	7	50	0003-327 961
55	10	50	0003-327 962

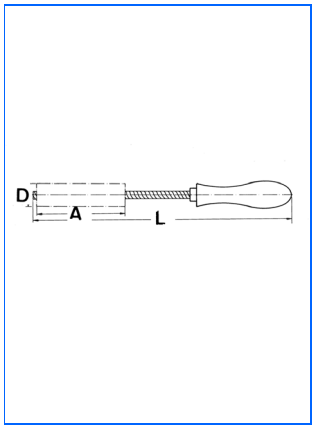

Для отверстий, гофр. стальная пр-ка

сдвоенная ось с деревяной ручкой

Общие области применения	Чистка отверстий в стали, дереве и пластике
Специальные области применения	Удаление стружки и слабо связанных частиц.

Размер (мм) D	A	L	Станд. Упак.	Стальная пров. гофрированная Номер заказа
15	100	280	10	0002-892 215
20	100	280	10	0002-892 220
25	100	280	10	0002-892 225
30	100	280	10	0002-892 230

Другие резьбы, размеры и рабочий материал (ворс) по запросу! Артикулы, имеющиеся на складе, напечатаны **жирным шрифтом!**

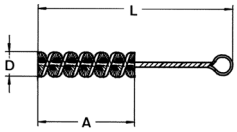

Для чистки форсунок, гофр. пр-ка либо нейлон

сдвоенная ось с петлёй

Общие области применения	**Очистка; удаление пыли, заусенцев, краски**
Специальные области применения	**Для очистки форсунок, стеклоизделий, шлангов, трубок...**

Размер (мм) D	A	L	Станд. Упак.	Стальная пров. гофрированная Номер заказа	Латунная провол. гофриров. Номер заказа	Нейлон прямая Номер заказа	Нержавеющая стальная пр-ка гофрированная Номер заказа
4	100	300	20	**0003-816 204**		**0003-816 804**	**0003-816 304**
5	100	300	20	**0003-816 205**		**0003-816 805**	**0003-816 305**
6	100	300	20	**0003-816 206**	**0003-816 506**	**0003-816 806**	**0003-816 306**
8	100	300	20	**0003-816 208**	**0003-816 508**	**0003-816 808**	**0003-816 308**
10	100	300	20	**0003-816 210**	**0003-816 510**	**0003-816 810**	**0003-816 310**
12	100	300	20	**0003-816 212**	**0003-816 512**	**0003-816 812**	**0003-816 312**
15	100	300	20	**0002-816 215**	**0002-816 515**	**0003-816 815**	**0002-816 315**
18	100	300	20	**0002-816 218**	**0002-816 518**	**0003-816 818**	0002-816 318
20	100	300	20	**0002-816 220**	**0002-816 520**	**0003-816 820**	**0002-816 320**
25	100	300	20	**0002-816 225**	**0002-816 525**	**0003-816 825**	0002-816 325

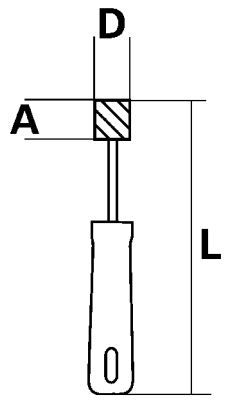

Фитинговые, для внутренней очистки

с пластиковой ручкой

Общие области применения	**Очистка; удаление пыли и окалины**
Специальные области применения	**Специальные щётки для быстрой и эффективной внутренней очистки и удаления оксидного слоя при пайке меди, бронзы...**

Размер (мм) D	A	L	Станд. Упак.	Стальная пров. 0,12 мм Номер заказа	Стальная пров. 0,20 мм Номер заказа	Стальная пров. 0,26 мм Номер заказа	
6	25	160	12	0003-075 250			
10	25	160	12	**0003-075 251**			
13	25	160	12		**0003-075 252**		
16	25	160	12		**0003-075 253**		
19	28	160	12		**0003-075 254**		
23	32	160	12		**0003-075 255**		
26	25	160	12		**0003-075 256**		
29	32	160	12			**0003-075 257**	
33	35	160	12			**0003-075 258**	
42	38	160	6			0003-075 259	
56	51	160	6			0003-075 260	

Другие резьбы, размеры и рабочий материал (ворс) по запросу! Артикулы, имеющиеся на складе, напечатаны **жирным шрифтом**!

ООО "ПРОВЕРТ" www.prowert.ru info@prowert.ru +7 (495) 108-05-38

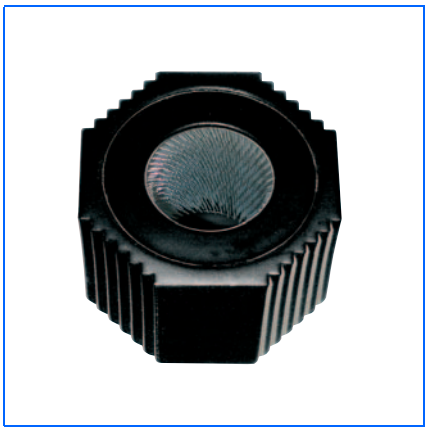

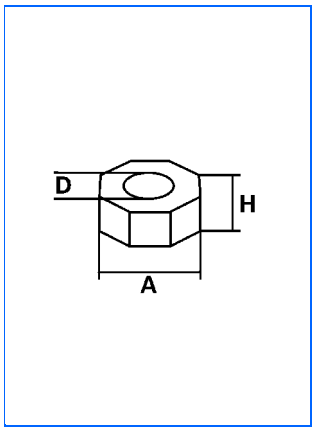

Фитинговые, для наружной очистки

Область применения, вообще	**Очистка. Удаление пыли и окалины**
Специальные области применения	**Специальные щётки для быстрой и эффективной наружной очистки и удаления оксидного слоя при пайке меди, бронзы.**

Размер (мм) D	A	H	Станд. Упак.	Стальная пров. 0,20 мм Номер заказа
12	37	27	12	4398-075 237
15	40	27	12	**4308-075 240**
22	48	35	12	**4308-075 248**
28	53	33	12	**4308-075 253**

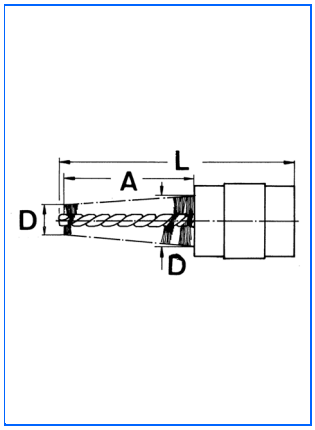

Для клемм аккумуляторов

Область применения, вообще	**Для автомобильных аккумуляторов**
Специальные области применения	**С пластиковым корпусом и прозрачным колпаком. С одной стороны конический ёршик для чистки клемм, с другой - крацовочная лента для полюсов.**

Размер (мм) D	A	L	Станд. Упак.	Стальная пров. гофрированная Номер заказа
15/25	65	120	12	**0008-493 100**

Другие резьбы, размеры и рабочий материал (ворс) по запросу! Артикулы, имеющиеся на складе, напечатаны **жирным шрифтом!**

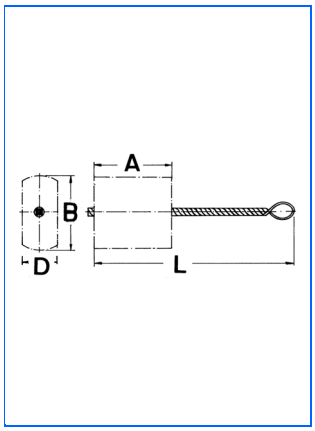

Для котлов, прямая проволока

Общие области применения	**Чистка отопительных котлов**
Специальные области применения	**Со сдвоенным стержнем и запресованным резьбовым окончанием.**

						Стальная пров.			
Размер (мм)				Резьба	Станд.	прямая			
D	A	B	L	G	Упак.	Номер заказа			
40	100	90	170	1/2" BSW	10	**0002-820 110**			
40	100	90	170	3/8" R	10	0002-828 110			
50	100	100	170	1/2" BSW	10	0002-820 115			
50	100	100	170	3/8" R	10	0002-828 115			
50	100	120	170	1/2" BSW	10	0002-820 119			
40	70	50	750	1/2" BSW	10	0002-821 240			
50	100	100	1000	1/2" BSW	10	0002-821 135			

Троссы, с резьбой

длина 1000 мм

Общие области применения	**Удлинитель для котловых и трубных щёток**

Резьба	Станд.				
G	Упак.	Номер заказа			
1/2" BSW	10	**0002-819 110**			
3/8" R	10	0002-829 110			
M6	10	1132-819 110			
5/16" BSW	10	1103-819 110			

Другие резьбы, размеры и рабочий материал (ворс) по запросу! Артикулы, имеющиеся на складе, напечатаны **жирным шрифтом!**

ООО "ПРОВЕРТ" www.prowert.ru info@prowert.ru +7 (495) 108-05-38

Резьбовой переходник

(адаптеры крепления)

Общие области применения	Для гибких держателей (тросов)

Уменьшение с	на	Станд. Упак.	Номер заказа
1/2"	M12x1,75	10	0002-819 012
3/8"	M10x1,5	10	0002-819 010
5/16"	M8x1,25	10	0002-819 008
3/4"	M6x1	10	0002-819 006

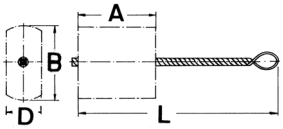

Для чистки печей и котлов

Общие области применения	Чистка отопительных котлов
Специальные области применения	Спиральная щётка для чистки труб с гибким оцинк-ным стержнем.

Размер (мм) D	A	L	Станд. Упак.	Стальная пров. гофрированная Номер заказа
125	120	2000	10	0002-824 213
125	120	3000	10	**0002-825 213**
140	120	2000	10	0002-824 214
140	120	3000	10	0002-825 214
160	120	3000	10	**0002-825 216**
210	120	2000	10	**0002-824 221**

Другие резьбы, размеры и рабочий материал (ворс) по запросу! Артикулы, имеющиеся на складе, напечатаны **жирным шрифтом!**

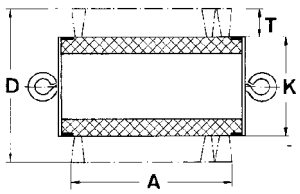

Для каналов, гофрированный эластон

Общие области применения	**Для чистки каналов**
Специальные области применения	**Кованные железные обшивки, сквозная штанга и проушины**

Размер (мм) D	A	T	K	Станд. Упак.	Эластон гофрированный Номер заказа
80	100	15	40	1	**0001-385 108**
100	100	25	50	1	**0001-385 110**
150	150	35	80	1	**0001-385 115**
200	200	50	100	1	**0001-385 120**
250	230	50	150	1	0001-385 125
300	230	50	200	1	**0001-385 130**
350	230	50	250	1	0001-385 135
400	230	50	300	1	0001-385 140
500	230	50	400	1	0001-385 150
600	230	75	450	1	0001-385 160

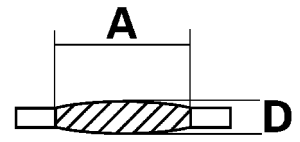

Резец для очистки внутри труб

с резьбой

Общие области применения	**Для чистки каналов**
Специальные области применения	**Для удаления особо сильных загрязнений. Регулируемый диаметр.**

Размер (мм) D	A	Резьба G	Станд. Упак.	Номер заказа
15-24	120	M6	5	**0002-800 102**
25-35	140	M8	5	**0002-800 103**
36-44	160	M10	5	0002-800 104
45-57	190	M12	5	0002-800 105
58-75	220	M16	5	0002-800 107
76-94	250	M16	5	0002-800 109

Другие резьбы, размеры и рабочий материал (ворс) по запросу! Артикулы, имеющиеся на складе, напечатаны **жирным шрифтом!**

ООО "ПРОВЕРТ" www.prowert.ru info@prowert.ru +7 (495) 108-05-38

Разное

Полосовые уплотнительные

- с алюминиевой шиной
- с пластиковой шиной

Абразивные материалы

■ круги лепестковые торцевые ■ круги лепестковые ■ круги лепестковые тканевые ■ самоклеющиеся диски ■ диски для обработки поверхностей ■ шлифовальные тканевые полосы ■ бесконечные шлифовальные ленты

Наборы щёток

- наборы щёток в привлекательных торговых упаковках

Принадлежности

- адапторы, шпиндели, зажимные оправки

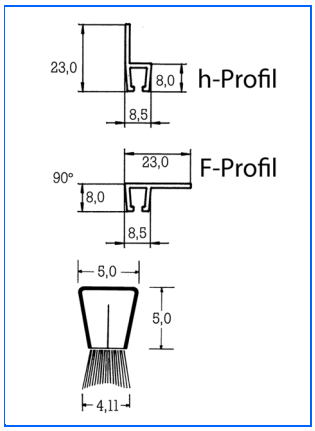

Уплотнительные полосовые из конского волоса

с алюминиевой шиной или без оной

Общие области применения	**Уплотнение**
Специальные области применения	**Полосовые щётки с плотной набивкой, по желанию с алюминиевой шиной, беспроблемно укорачиваются на необходимую длину**

Размер (мм)		Станд.	В блистере без шины	В блистере с шиной	В блистере с шиной	
				F шина	H шина	
T	L	Упак.	Номер заказа	Номер заказа	Номер заказа	
15	1000	10	0004-905 962	0014-293 324	**0004-906 962**	
15	1200	10	0024-905 962	0084-293 324	0024-906 962	
15	2000	10	0034-905 962	0124-293 324	0034-906 962	
25	1000	10	0004-905 963	0024-293 324	**0004-906 963**	
25	1100	10	0014-905 963	0064-293 324	**0014-906 963**	
25	1200	10	0024-905 963	0094-293 324	**0024-906 963**	
25	2000	10	0034-905 963	0134-293 324	**0034-906 963**	
25	2200	10	0044-905 963	0164-293 324	0044-906 963	
25	3000	10	0054-905 963	0194-293 324	0054-906 963	
35	1000	10	0004-905 954	0044-293 324	**0004-906 954**	
35	1100	10	0014-905 954	0074-293 324	0014-906 954	
35	1200	10	0024-905 954	0104-293 324	0024-906 954	
35	2000	10	0034-905 954	0144-293 324	0034-906 954	
35	2200	10	0044-905 954	0174-293 324	0044-906 954	
35	3000	10	0054-905 954	0204-293 324	0054-906 954	
45	1000	10	0004-905 955	0054-293 324	**0004-906 955**	
45	1200	10	0024-905 955	0114-293 324	0024-906 955	
45	2000	10	0034-905 955	0154-293 324	0034-906 955	
45	2200	10	0044-905 955	0184-293 324	0044-906 955	
45	3000	10	0054-905 955	0214-293 324	0054-906 955	

Другие резьбы, размеры и рабочий материал (ворс) по запросу! Артикулы, имеющиеся на складе, напечатаны **жирным шрифтом!**

ООО "ПРОВЕРТ" www.prowert.ru info@prowert.ru +7 (495) 108-05-38

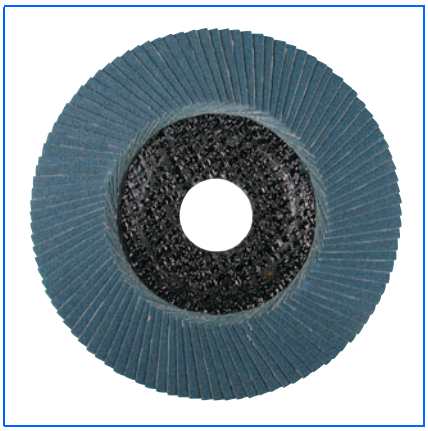

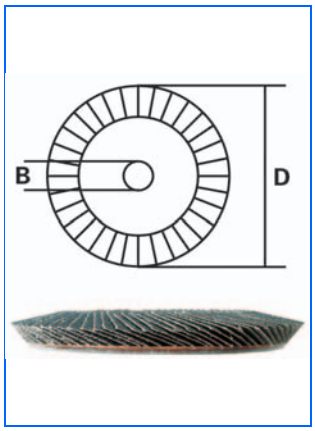

Круги лепестковые торцевые STS, цирконий корунд

коническая

Общие области применения	**Выглаживание, шлифование, удаление заусенцев, краски, ржавчины, окалины**
Специальные области применения	**Торцевые лепестковые круги, цирконий корунд, отличаются высокой производительностью резания и хороши при работе с нержавейкой.**

				Цирконий корунд	Цирконий корунд	Цирконий корунд	
Размер (мм)	**Отверстия(мм)**	**макс.**	**Станд.**	**Зерно 40**	**Зерно 60**	**Зерно 80**	
D	**B**	**мин$^{-1}$**	**Упак.**	**Номер заказа**	**Номер заказа**	**Номер заказа**	
115	22,2	13.300	10	**3703-003 114**	**3703-003 116**	3703-003 118	
125	22,2	13.300	10	3703-003 124	3703-003 126	3703-003 128	
178	22,2	8.500	5	3703-003 174	3703-003 176	3703-003 178	

*Другие посадочные отверстия по запросу!

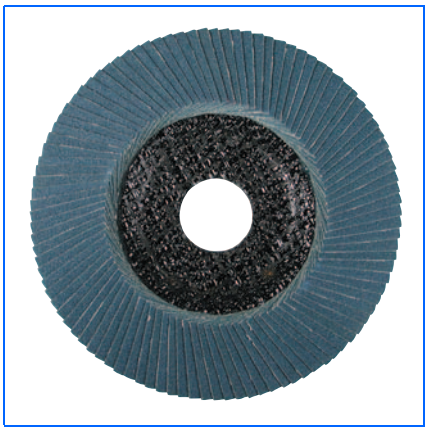

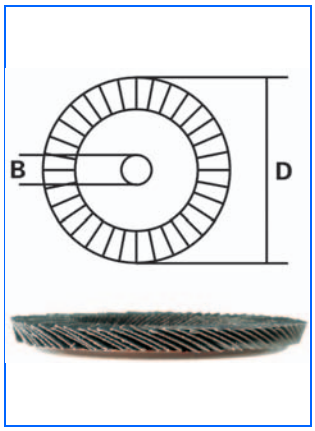

Круги лепестковые торцевые STF, цирконий корунд

плоская

Общие области применения	**Выглаживание, шлифование, удаление заусенцев, краски, ржавчины, окалины**
Специальные области применения	**Торцевые лепестковые круги, цирконий корунд, отличаются высокой производительностью резания и хороши при работе с нержавейкой.**

				Цирконий корунд	Цирконий корунд	Цирконий корунд	
Размер (мм)	**Отверстия(мм)**	**макс.**	**Станд.**	**Зерно 40**	**Зерно 60**	**Зерно 80**	
D	**B**	**мин$^{-1}$**	**Упак.**	**Номер заказа**	**Номер заказа**	**Номер заказа**	
115	22,2	13.300	10	3723-003 114	3723-003 116	3723-003 118	
125	22,2	13.300	10	3723-003 124	3723-003 126	3723-003 128	
178	22,2	8.500	5	3723-003 174	3723-003 176	3723-003 178	

Другие резьбы, размеры и рабочий материал (ворс) по запросу! Артикулы, имеющиеся на складе, напечатаны **жирным шрифтом!**

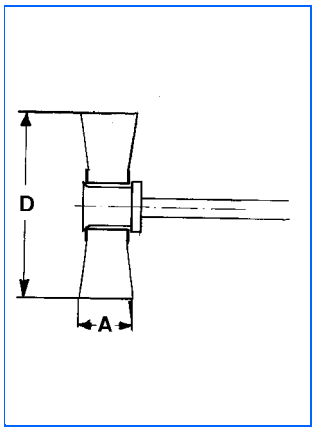

Лепестковые круги

на постере, без дисплейной коробки

Общие области применения	**Выглаживание, шлифование; удаление краски, ржавчины, окалины**
Специальные области применения	**Лепестковые круги применимы практически на всех деталях из металлов, дерева и твёрдого пластика.**

Размер (мм) D	A	Хвост-к-∅ мм	макс. мин$^{-1}$	Станд. Упак.	Оксид алюминия Зерно 60 Номер заказа	Оксид алюминия Зерно 80 Номер заказа	Оксид алюминия Зерно 120 Номер заказа	Оксид алюминия Зерно 240 Номер заказа
30	5	6	23.000	10	0063-003 005	0083-003 005	0123-003 005	0243-003 005
30	10	6	23.000	10	**0063-003 010**	0083-003 010	**0123-003 010**	0243-003 010
30	20	6	23.000	10	**0063-003 020**	**0083-003 020**	0123-003 020	0243-003 020
40	10	6	17.000	10	0063-004 010	0083-004 010	0123-004 010	0243-004 010
40	15	6	17.000	10	**0063-004 015**	**0083-004 015**	**0123-004 015**	**0243-004 015**
40	30	6	17.000	10	**0063-004 030**	**0083-004 030**	**0123-004 030**	0243-004 030
50	10	6	14.000	10	0063-005 010	0083-005 010	0123-005 010	0243-005 010
50	20	6	14.000	10	**0063-005 020**	**0083-005 020**	**0123-005 020**	0243-005 020
50	30	6	14.000	10	**0063-005 030**	**0083-005 030**	**0123-005 030**	0243-005 030
60	20	6	11.000	10	**0063-006 020**	**0083-006 020**	0123-006 020	0243-006 020
60	30	6	11.000	10	**0063-006 030**	**0083-006 030**	**0123-006 030**	0243-006 030
60	40	6	11.000	10	**0063-006 040**	**0083-006 040**	0123-006 040	0243-006 040

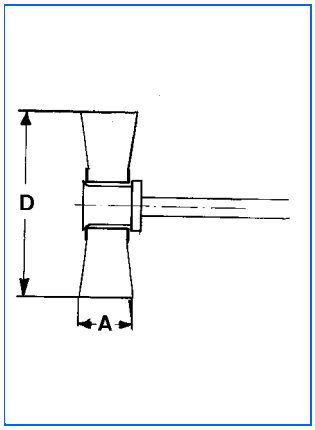

Лепестковые тканевые круги

на постере, без дисплейной коробки

Общие области применения	**Удаление краски, ржавчины, окалины; выглаживание и матирование**
Специальные области применения	**Тканевые лепестковые круги для очистки поверхности. На металле достигается шлифовальный рисунок высокой плотности.**

Размер (мм) D	A	Хвост-к-∅. мм	макс. мин$^{-1}$	Станд. Упак.	Оксид алюминия грубая Номер заказа	Оксид алюминия средняя, 150 Номер заказа	Оксид алюминия тонкая Номер заказа
40	20	6	8.000	10	0083-304 020	**0153-304 020**	**0243-304 020**
40	30	6	8.000	10	0083-304 030	0153-304 030	0243-304 030
50	20	6	7.500	10	0083-305 020	0153-305 020	0243-305 020
50	30	6	7.500	10	**0083-305 030**	**0153-305 030**	**0243-305 030**
50	40	6	7.500	10	0083-305 040	0153-305 040	0243-305 040
60	30	6	7.000	10	**0083-306 030**	**0153-306 030**	**0243-306 030**
60	40	6	7.000	10	0083-306 040	0153-306 040	0243-306 040
60	50	6	7.000	10	0083-306 050	0153-306 050	0243-306 050

Другие резьбы, размеры и рабочий материал (ворс) по запросу! Артикулы, имеющиеся на складе, напечатаны **жирным шрифтом**!

ООО "ПРОВЕРТ" www.prowert.ru info@prowert.ru +7 (495) 108-05-38

Набор щёток для самоделкина, гофрированная проволока

без одиночной упак-ки в дисплейном картоне

Другие артикулы на постере и в дисплейной коробке в отдельном проспекте.

Общие области применения	**Очистка; удаление заусенцев, краски, ржавчины, окалины**
Специальные области применения	**Набор из:** **- 12 Циллиндрические щётки (6x 0008-600 421, 3x 0003-600 511, 3x 0008-600 522)** **- 18 Чашечные щётки (3x 0003-600 811, 6x 0008-600 821, 3x 0003-600 911, 6x 0008-600 921)** **- 6 Концевые щётки (6x 0008-509 164)**

					Стальная пров.			
Размер (мм) D	**Хвост-к-∅ мм**		**Содержание Шт.**	**макс. мин$^{-1}$**	**Станд. Упак.**	**0,20 - 0,30 мм Номер заказа**			
Divers	6		36	4.500	1	**0002-600 004**			

Набор щёток для самоделкина, гофрированная проволока

без одиночной упак-ки в дисплейном картоне

Общие области применения	**Очистка; удаление заусенцев, краски, ржавчины, окалины**
Специальные области применения	**Набор из:** **- 26 Циллиндрические щётки (10x 0008-600 221, 10x 0008-600 321, 6x 0008-600 421)** **- 10 Чашечные щётки (10x 0008-600 821)**

					Стальная пров.			
Размер (мм) D	**Хвост-к-∅ мм**		**Содержание Шт.**	**макс. мин$^{-1}$**	**Станд. Упак.**	**0,20 - 0,30 мм Номер заказа**			
	6		36	4.500	1	**8904-600 001**			

Другие резьбы, размеры и рабочий материал (ворс) по запросу! Артикулы, имеющиеся на складе, напечатаны **жирным шрифтом!**

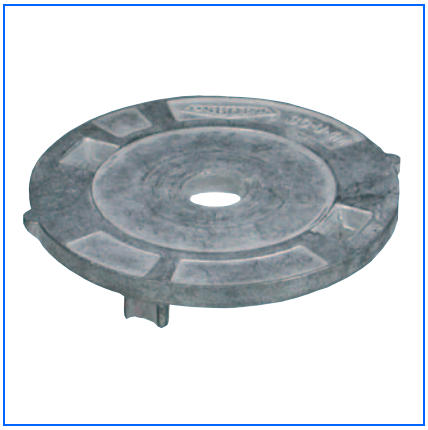

4-М-адаптер

под посадочное отв-ие 2 дюйма

Общие области применения	Адаптер для уменьшения пос. отв-тий циллиндрических щёток

Диам.отверстия (мм) B	B"	Номер заказа
12,7	1/2"	**0003-075 064**
19	3/4"	**0003-075 066**
22,2	7/8"	**0003-075 067**
25,4	1"	**0003-075 068**
31,8	1 1/4"	**0003-075 070**

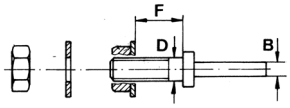

Хвостовики

тип 1

Общие области применения	Для монтажа щёток на ширину макс. 20 мм на дрель
Специальные области применения	Для круглых щёток с отверстием. Возможен монтаж щёток на ширину макс. 20 мм.

Размер (мм) D	D"	B	макс. F	Номер заказа
10		6	20	**0003-000 100**
13		6	20	**0003-000 130**
12,7	1/2"	6	20	**0004-000 127**
6,35	1/4"	6	20	0004-000 063
9,52	3/8"	6	20	0004-000 095

Другие резьбы, размеры и рабочий материал (ворс) по запросу! Артикулы, имеющиеся на складе, напечатаны **жирным шрифтом**!

ООО "ПРОВЕРТ" www.prowert.ru info@prowert.ru +7 (495) 108-05-38

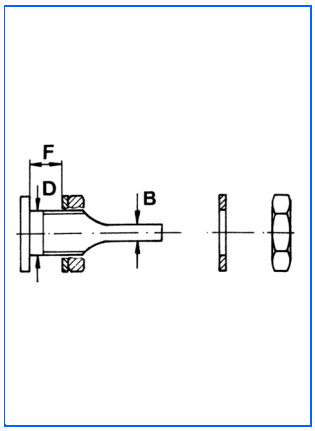

Хвостовики

тип 2

Общие области применения	**Для монтажа щёток на ширину макс. 11 мм на дрель**
Специальные области применения	**Для круглых щёток с отверстием. Возможен монтаж щёток на ширину макс. 11 мм.**

Размер (мм) D"	B	макс. F	Номер заказа
3/8"	6	11	9907-075 128
1/2"	6	11	9907-075 129
5/8"	6	11	9907-075 130

Хвостовики

для текстурировальных щёток

Общие области применения	**Зажимная оправка щёток для текстурирования дерева**

Размер (мм)	L		Номер заказа
M16 / M14	90	На ширину 85 мм	**0283-000 105**
M16 / M14	105	На ширину100 мм	**0183-000 105**
M16 / M14	125	На ширину 120 мм	0083-000 105

Другие резьбы, размеры и рабочий материал (ворс) по запросу! Артикулы, имеющиеся на складе, напечатаны **жирным шрифтом!**

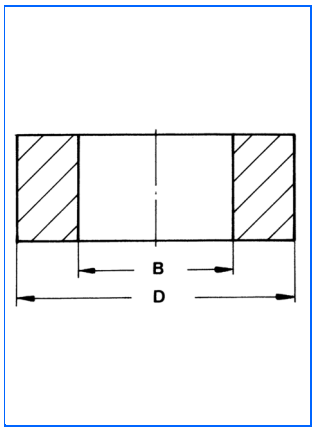

Адаптеры

Общие области применения	Для уменьшения посадочного отверстия

Размер (мм) D	D"	B	B"	Номер заказа
16	5/8	6	1/4"	**0003-000 221**
16	5/8	10	3/8"	**0003-000 222**
16	5/8	13	1/2"	**0003-000 223**
22,2	7/8"	10	3/8"	**0003-000 242**
	7/8"	13	1/2"	**0003-000 243**
	7/8"	16	5/8"	**0003-000 244**
	7/8"	19	3/4"	**0003-000 245**
20		10		0003-000 276
20		12		**0003-000 290**
20		14		**0003-000 279**
20		15		**0003-000 280**
20		16		**0003-000 278**
20		17		**0003-000 281**
20		18		**0003-000 282**
30		12		**0003-000 291**

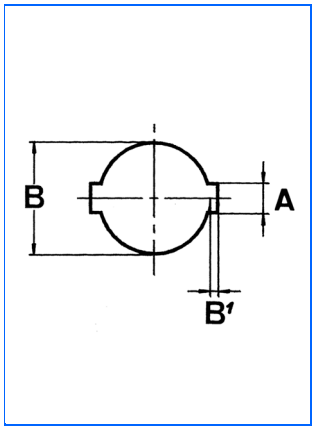

Осевые фланцы с двумя пазами

для портативных станков, снятие заусенцев

Общие области применения	Аксиальные шайбы для щёток на станки по снятию заусенец

Отверстия (мм) B	Пазы A	B	Посадочное отв. Номер заказа
50,8	13,2	7,1	5495-560 051
52,9	13,5	6,4	5495-560 052
54,7	13,6	5,8	5495-560 054
80,2	13,5	7,5	5495-560 080
82	13,5	6,4	5495-560 082

Другие резьбы, размеры и рабочий материал (ворс) по запросу! Артикулы, имеющиеся на складе, напечатаны **жирным шрифтом!**

ООО "ПРОВЕРТ" www.prowert.ru info@prowert.ru +7 (495) 108-05-38

Резьбовой переходник

(адаптеры крепления)

Общие области применения	Для гибких держателей (троссов)

Уменьшение с	на	Станд. Упак.	Номер заказа
1/2" BSW	M12x1,75	10	0002-819 012
3/8" BSW	M10x1,5	10	0002-819 010
5/16" BSW	M8x1,25	10	0002-819 008
3/4" BSW	M6x1	10	0002-819 006

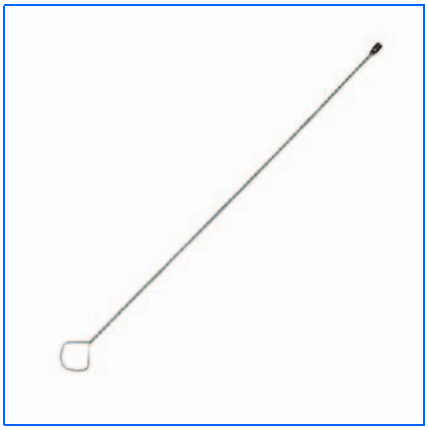

Троссы, с резьбой

длина 1000 мм

Общие области применения	Удлинитель для котловых и трубных щёток

Резьба G	Станд. Упак.	Номер заказа
1/2" BSW	10	**0002-819 110**
3/8" R	10	0002-829 110
M6	10	1132-819 110
5/16" BSW	10	1103-819 110

Другие резьбы, размеры и рабочий материал (ворс) по запросу! Артикулы, имеющиеся на складе, напечатаны **жирным шрифтом!**

Держатели

уборочные, "экстра широкие"

Общие области применения	Держатель для артикула 9711-104 925

		Рукоятка			
Принадлежность	**Станд.**				
Подметальная	**Упак.**	**Номер заказа**			
Держатель для подметальных	1	**0003-000 001**			

Другие резьбы, размеры и рабочий материал (ворс) по запросу! Артикулы, имеющиеся на складе, напечатаны **жирным шрифтом!**

ООО "ПРОВЕРТ" www.prowert.ru info@prowert.ru +7 (495) 108-05-38

Обзор наших специализированных программ!

Мультистрип: Уплотнительные щётки для дверей и не только

Широкая программа полосовых щёток, содержащихся на складе в штуках трёхметровой длинны, которые по желанию потребителя могут быть нарезаны необходимую длину и острижены на требуемую высоту ворса.

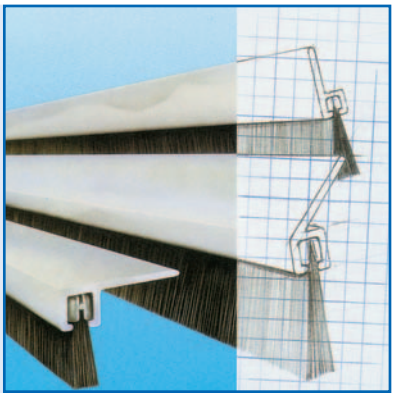

Высокопроизводительные индустриальные щётки

Программа экстра класса для особо высоких требований и интенсивных производственных процессов.

Специальные щётки и щёточные роллеры

Разрабатываемые и производимые под задаваемые потребителем параметры и применение.

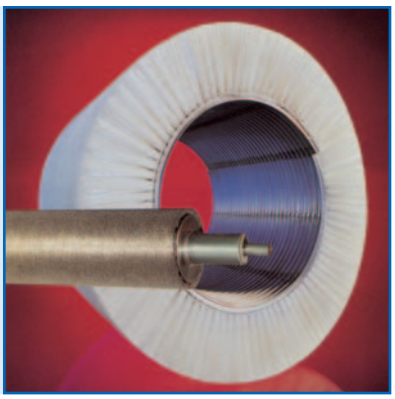

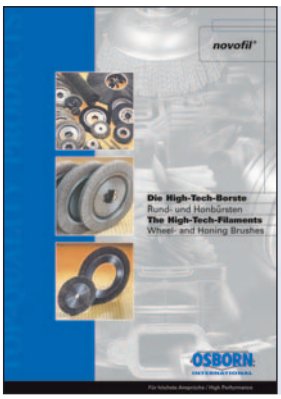

Новофил: Hi Tec ворс

Полимерабразивные щётки из Hi Tec ворса , круглого и с углами, импрегнированного алмазом, цирконием, оксидом алюминия или карбидом кремния. Широкий выбор зернистости.

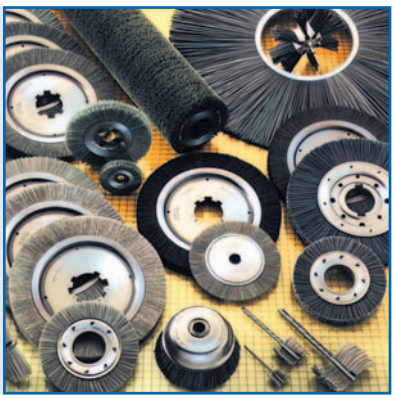

Для щеткования сварного шва

Силовые приводные щётки для трубопроводной отрасли, к примеру: внутренняя и наружная очистка трубы, подготовка кромок и околосварной зоны, удаление изоляции, реабиллитационные работы, обработка сварного шва.

Микроабразивные и миниатюрные щётки

Гибкий, высокоэффективный инструмент для финишной обработки малых отверстий и удаления заусенцев в поперечных отверстиях.

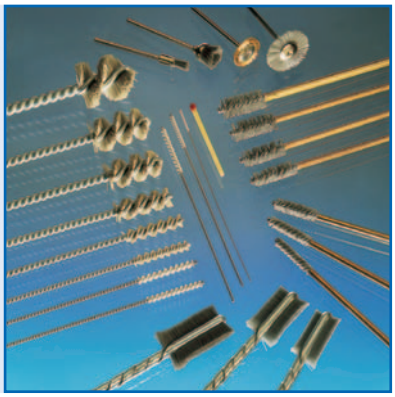

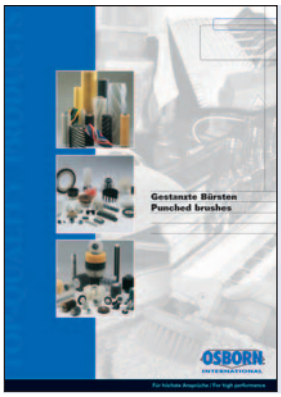

Система мультицак и набивные щётки

Продукт для широко спектра производственных операций.

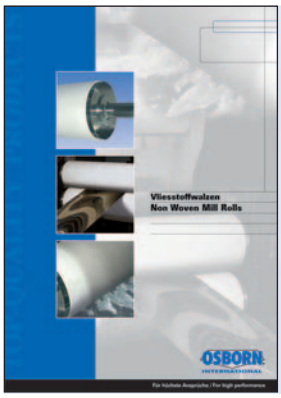

Non-wowen роллеры

Экономически выгодная альтернатива для конвенциональных резиновых, полиуретановых и матерчатых роллеров. Химическая стойкость определяется индивидуально комбинацией рабочего материала и связки в зависимости от конкретного применения.

Load runners: транспортные ролики для перемещения и точного позиционирования тяжёлых конструкций

Транспортная система для прецизионного перемещения тяжёлых грузов в разнообразных условиях.

ООО "ПРОВЕРТ" www.prowert.ru info@prowert.ru +7 (495) 108-05-38

Содержание номерное

Артикул	Страница	Артикул	Страница	Артикул	Страница	Артикул	Страница	Артикул	Страница
0001-100 016	**73**	0001-385 125	84	**0002-056 335**	**60**	**0002-504 161**	**40**	**0002-506 361**	**41**
0001-101 016	**73**	**0001-385 130**	**84**	**0002-056 336**	**38**	**0002-504 162**	**26**	**0002-506 362**	**27**
0001-101 036	**73**	0001-385 135	84	**0002-056 336**	**60**	**0002-504 162**	**40**	**0002-506 362**	**41**
0001-102 005	**73**	0001-385 140	84	**0002-056 337**	**38**	**0002-504 163**	**26**	**0002-506 363**	**27**
0001-102 006	**73**	0001-385 150	84	**0002-056 337**	**60**	**0002-504 163**	**40**	**0002-506 363**	**41**
0001-102 016	**73**	0001-385 160	84	**0002-056 338**	**38**	**0002-504 332**	**27**	**0002-506 542**	**27**
0001-102 095	**73**	**0001-401 912**	**36**	**0002-056 338**	**60**	**0002-504 332**	**41**	**0002-506 542**	**41**
0001-104 924	**74**	**0001-431 075**	**63**	**0002-501 132**	**26**	**0002-504 341**	**27**	**0002-507 142**	**26**
0001-104 925	**74**	**0001-432 601**	**64**	**0002-501 132**	**40**	**0002-504 341**	**41**	**0002-507 142**	**40**
0001-110 114	**75**	**0001-432 602**	**64**	**0002-501 142**	**26**	**0002-504 342**	**27**	**0002-507 162**	**26**
0001-120 097	**75**	**0001-432 603**	**64**	**0002-501 142**	**40**	**0002-504 342**	**41**	**0002-507 162**	**40**
0001-122 096	**75**	**0001-432 604**	**64**	**0002-501 143**	**26**	0002-504 343	27	**0002-507 342**	**27**
0001-122 596	**75**	**0001-432 605**	**64**	**0002-501 143**	**40**	0002-504 343	41	**0002-507 342**	**41**
0001-150 592	**65**	**0001-432 611**	**64**	0002-501 332	27	**0002-504 361**	**27**	**0002-507 362**	**27**
0001-150 593	**65**	**0001-432 612**	**64**	0002-501 332	41	**0002-504 361**	**41**	**0002-507 362**	**41**
0001-150 594	**65**	**0001-432 613**	**64**	0002-501 333	27	**0002-504 362**	**27**	**0002-507 542**	**27**
0001-150 595	**65**	**0001-432 614**	**64**	0002-501 333	41	**0002-504 362**	**41**	**0002-507 542**	**41**
0001-150 596	**65**	**0001-432 615**	**64**	0002-501 342	27	0002-504 363	27	**0002-509 142**	**33**
0001-151 022	**65**	**0001-432 621**	**64**	0002-501 342	41	0002-504 363	41	**0002-509 142**	**43**
0001-151 023	**65**	**0001-432 622**	**64**	0002-501 343	27	**0002-504 542**	**27**	**0002-509 143**	**33**
0001-151 024	**65**	**0001-432 623**	**64**	0002-501 343	41	**0002-504 542**	**41**	**0002-509 143**	**43**
0001-151 025	65	**0001-432 624**	**64**	0002-501 542	27	**0002-505 132**	**26**	**0002-509 144**	**33**
0001-151 132	**65**	**0001-432 625**	**64**	0002-501 542	41	**0002-505 132**	**40**	**0002-509 144**	**43**
0001-151 133	**65**	**0001-433 501**	**63**	**0002-502 132**	**26**	**0002-505 141**	**26**	**0002-509 162**	**33**
0001-151 134	**65**	**0001-433 502**	**63**	**0002-502 132**	**40**	**0002-505 141**	**40**	**0002-509 162**	**43**
0001-151 135	**65**	**0001-433 503**	**63**	**0002-502 141**	**26**	**0002-505 142**	**26**	**0002-509 163**	**33**
0001-151 136	**65**	**0001-433 511**	**63**	**0002-502 141**	**40**	**0002-505 142**	**40**	**0002-509 163**	**43**
0001-151 332	**65**	**0001-433 512**	**63**	**0002-502 142**	**26**	0002-505 143	26	**0002-509 164**	**33**
0001-151 333	**65**	0001-433 513	63	**0002-502 142**	**40**	0002-505 143	40	**0002-509 164**	**43**
0001-151 334	**65**	**0001-433 521**	**62**	**0002-502 143**	**26**	**0002-505 161**	**26**	**0002-509 165**	**44**
0001-151 335	**65**	**0001-433 521**	**63**	**0002-502 143**	**40**	**0002-505 161**	**40**	**0002-509 167**	**44**
0001-151 336	65	**0001-433 522**	**63**	**0002-502 332**	**27**	**0002-505 162**	**26**	**0002-509 192**	**33**
0001-151 392	**65**	**0001-433 523**	**63**	**0002-502 332**	**41**	**0002-505 162**	**40**	**0002-509 192**	**43**
0001-151 393	**65**	**0002-056 011**	**38**	0002-502 333	27	**0002-505 163**	**26**	**0002-509 193**	**33**
0001-151 394	**65**	**0002-056 011**	**60**	0002-502 333	41	**0002-505 163**	**40**	**0002-509 193**	**43**
0001-151 395	**65**	**0002-056 012**	**38**	0002-502 341	27	**0002-505 332**	**27**	**0002-509 194**	**33**
0001-151 396	**65**	**0002-056 012**	**60**	0002-502 341	41	**0002-505 332**	**41**	**0002-509 194**	**43**
0001-152 022	**65**	**0002-056 013**	**38**	**0002-502 342**	**27**	**0002-505 341**	**27**	0002-509 342	33
0001-152 023	**65**	**0002-056 013**	**60**	**0002-502 342**	**41**	**0002-505 341**	**41**	0002-509 342	43
0001-152 024	**65**	**0002-056 014**	**38**	**0002-502 343**	**27**	**0002-505 342**	**27**	**0002-509 343**	**33**
0001-152 025	**65**	**0002-056 014**	**60**	**0002-502 343**	**41**	**0002-505 342**	**41**	**0002-509 343**	**43**
0001-152 131	65	**0002-056 015**	**38**	**0002-502 542**	**27**	0002-505 343	27	0002-509 344	33
0001-152 132	**65**	**0002-056 015**	**60**	**0002-502 542**	**41**	0002-505 343	41	0002-509 344	43
0001-152 133	**65**	**0002-056 016**	**38**	0002-503 132	26	**0002-505 361**	**27**	0002-509 348	56
0001-152 134	**65**	**0002-056 016**	**60**	0002-503 132	40	**0002-505 361**	**41**	**0002-509 362**	**33**
0001-152 135	**65**	**0002-056 017**	**38**	**0002-503 141**	**26**	**0002-505 362**	**27**	**0002-509 362**	**43**
0001-152 136	**65**	**0002-056 017**	**60**	**0002-503 141**	**40**	**0002-505 362**	**41**	**0002-509 363**	**33**
0001-152 332	**65**	**0002-056 018**	**38**	**0002-503 142**	**26**	0002-505 363	27	**0002-509 363**	**43**
0001-152 333	**65**	**0002-056 018**	**60**	**0002-503 142**	**40**	0002-505 363	41	**0002-509 364**	**33**
0001-152 334	**65**	**0002-056 311**	**38**	**0002-503 143**	**26**	**0002-505 542**	**27**	**0002-509 364**	**43**
0001-152 335	65	**0002-056 311**	**60**	**0002-503 143**	**40**	**0002-505 542**	**41**	**0002-509 378**	**56**
0001-152 336	65	**0002-056 312**	**38**	0002-503 331	27	**0002-506 132**	**26**	0002-509 448	56
0001-158 522	65	**0002-056 312**	**60**	0002-503 331	41	**0002-506 132**	**40**	**0002-509 478**	**56**
0001-158 523	**65**	**0002-056 313**	**38**	0002-503 332	27	**0002-506 141**	**26**	**0002-509 498**	**56**
0001-158 524	**65**	**0002-056 313**	**60**	0002-503 332	41	**0002-506 141**	**40**	0002-509 542	33
0001-166 686	**72**	**0002-056 314**	**38**	0002-503 333	27	**0002-506 142**	**26**	0002-509 542	43
0001-166 687	72	**0002-056 314**	**60**	0002-503 333	41	**0002-506 142**	**40**	0002-509 543	33
0001-166 936	**72**	**0002-056 315**	**38**	**0002-503 341**	**27**	0002-506 143	26	0002-509 543	43
0001-167 677	72	**0002-056 315**	**60**	**0002-503 341**	**41**	0002-506 143	40	**0002-509 544**	**33**
0001-167 947	72	**0002-056 316**	**38**	**0002-503 342**	**27**	**0002-506 161**	**26**	**0002-509 544**	**43**
0001-168 936	72	**0002-056 316**	**60**	**0002-503 342**	**41**	**0002-506 161**	**40**	0002-509 562	33
0001-168 939	72	**0002-056 317**	**38**	**0002-503 343**	**27**	**0002-506 162**	**26**	0002-509 562	43
0001-177 333	**67**	**0002-056 317**	**60**	**0002-503 343**	**41**	**0002-506 162**	**40**	**0002-509 563**	**33**
0001-179 097	**72**	**0002-056 318**	**38**	**0002-503 542**	**27**	**0002-506 163**	**26**	**0002-509 563**	**43**
0001-179 297	**72**	**0002-056 318**	**60**	**0002-503 542**	**41**	**0002-506 163**	**40**	**0002-509 564**	**33**
0001-179 397	72	**0002-056 331**	**38**	**0002-504 132**	**26**	**0002-506 332**	**27**	**0002-509 564**	**43**
0001-181 134	**66**	**0002-056 331**	**60**	**0002-504 132**	**40**	**0002-506 332**	**41**	**0002-509 908**	**56**
0001-192 112	68	**0002-056 332**	**38**	**0002-504 141**	**26**	**0002-506 341**	**27**	**0002-509 928**	**56**
0001-192 113	**68**	**0002-056 332**	**60**	**0002-504 141**	**40**	**0002-506 341**	**41**	0002-509 988	56
0001-284 046	73	**0002-056 333**	**38**	**0002-504 142**	**26**	**0002-506 342**	**27**	0002-511 141	48
0001-385 108	**84**	**0002-056 333**	**60**	**0002-504 142**	**40**	**0002-506 342**	**41**	**0002-511 161**	**48**
0001-385 110	**84**	**0002-056 334**	**38**	**0002-504 143**	**26**	**0002-506 343**	**27**	0002-511 341	48
0001-385 115	**84**	**0002-056 334**	**60**	**0002-504 143**	**40**	**0002-506 343**	**41**	0002-511 361	48
0001-385 120	**84**	**0002-056 335**	**38**	**0002-504 161**	**26**	**0002-506 361**	**27**	**0002-512 161**	**24**

Артикул	Страница
0002-512 162	**24**
0002-512 342	**24**
0002-512 362	**24**
0002-522 141	**48**
0002-522 161	**48**
0002-522 341	**48**
0002-522 361	**48**
0002-532 141	48
0002-532 161	**48**
0002-532 341	48
0002-532 361	**48**
0002-544 141	**48**
0002-544 161	**48**
0002-544 341	**48**
0002-544 361	**48**
0002-554 141	48
0002-554 161	**48**
0002-554 341	48
0002-554 361	**48**
0002-566 141	**48**
0002-566 161	**48**
0002-566 341	48
0002-566 361	**48**
0002-576 141	48
0002-576 145	**53**
0002-576 161	**48**
0002-576 195	**53**
0002-576 341	48
0002-576 345	**53**
0002-576 361	**48**
0002-576 395	**53**
0002-576 445	53
0002-576 475	53
0002-576 495	53
0002-576 906	53
0002-576 916	**53**
0002-576 926	53
0002-586 175	53
0002-587 141	48
0002-587 161	**48**
0002-587 341	**48**
0002-587 361	**48**
0002-600 004	**89**
0002-603 144	22
0002-603 145	22
0002-603 163	**22**
0002-603 164	**22**
0002-603 165	**22**
0002-603 194	22
0002-603 195	22
0002-603 363	**22**
0002-607 133	20
0002-607 134	**20**
0002-607 135	20
0002-607 153	**20**
0002-607 154	**20**
0002-607 155	20
0002-607 183	**20**
0002-607 184	**20**
0002-607 185	**20**
0002-607 354	20
0002-608 131	**19**
0002-608 133	**20**
0002-608 134	**20**
0002-608 135	**20**
0002-608 151	**19**
0002-608 153	**20**
0002-608 154	**20**
0002-608 155	**20**
0002-608 183	**20**
0002-608 184	**20**
0002-608 185	**20**
0002-608 331	**19**
0002-608 333	**20**
0002-608 334	**20**
0002-608 351	**19**
0002-608 353	**20**
0002-608 354	**20**
0002-611 131	**26**
0002-611 131	**40**
0002-611 151	**26**
0002-611 151	**40**
0002-613 063	22
0002-613 064	**22**
0002-613 065	22
0002-613 066	22
0002-613 141	**21**
0002-613 142	**21**
0002-613 143	**22**
0002-613 144	**22**
0002-613 145	**22**
0002-613 146	22
0002-613 161	**21**
0002-613 162	**21**
0002-613 163	**22**
0002-613 164	**22**
0002-613 165	**22**
0002-613 166	**22**
0002-613 193	**22**
0002-613 194	**22**
0002-613 195	**22**
0002-613 196	**22**
0002-613 361	**21**
0002-613 362	**21**
0002-613 363	**22**
0002-613 364	**22**
0002-613 365	**22**
0002-621 131	**18**
0002-621 151	**18**
0002-621 351	**18**
0002-622 131	**23**
0002-622 151	**23**
0002-622 331	**23**
0002-622 351	**23**
0002-623 131	23
0002-623 151	**23**
0002-623 331	23
0002-623 351	23
0002-630 304	42
0002-630 305	**42**
0002-630 310	**42**
0002-630 311	**42**
0002-630 316	**42**
0002-630 317	**42**
0002-630 328	**42**
0002-630 334	**42**
0002-630 335	**42**
0002-630 340	**42**
0002-630 341	**42**
0002-631 131	**18**
0002-631 151	**18**
0002-631 331	**18**
0002-631 351	**18**
0002-632 131	**23**
0002-632 151	**23**
0002-632 331	**23**
0002-632 351	**23**
0002-641 131	**18**
0002-641 131	**48**
0002-641 151	**18**
0002-641 151	**48**
0002-641 181	**18**
0002-641 181	**48**
0002-641 351	**18**
0002-641 351	**48**
0002-653 131	**18**
0002-653 131	**48**
0002-653 151	**18**
0002-653 151	**48**
0002-653 181	**18**
0002-653 181	**48**
0002-653 351	**18**
0002-653 351	**48**
0002-664 131	**48**
0002-664 151	**48**
0002-664 152	**48**
0002-664 181	**48**
0002-676 131	**48**
0002-676 151	**48**
0002-676 181	48
0002-686 131	**48**
0002-686 151	**48**
0002-686 181	48
0002-800 102	**84**
0002-800 103	**84**
0002-800 104	84
0002-800 105	84
0002-800 107	84
0002-800 109	84
0002-808 100	**37**
0002-808 100	**58**
0002-808 125	**37**
0002-808 125	**58**
0002-808 130	**37**
0002-808 130	**58**
0002-808 132	**37**
0002-808 132	**58**
0002-808 138	**37**
0002-808 138	**58**
0002-808 140	**37**
0002-808 140	**58**
0002-808 144	**37**
0002-808 144	**58**
0002-808 150	**37**
0002-808 150	**58**
0002-808 163	**37**
0002-808 163	**58**
0002-808 175	**37**
0002-808 175	**58**
0002-812 215	**37**
0002-812 215	**58**
0002-812 218	**37**
0002-812 218	**58**
0002-812 220	**37**
0002-812 220	**58**
0002-815 212	**37**
0002-815 212	**58**
0002-815 214	**37**
0002-815 214	**58**
0002-816 215	**80**
0002-816 218	**80**
0002-816 220	**80**
0002-816 225	**80**
0002-816 315	**80**
0002-816 318	80
0002-816 320	**80**
0002-816 325	80
0002-816 515	**80**
0002-816 518	**80**
0002-816 520	**80**
0002-816 525	**80**
0002-819 006	59
0002-819 006	83
0002-819 006	93
0002-819 008	59
0002-819 008	83
0002-819 008	93
0002-819 010	59
0002-819 010	83
0002-819 010	93
0002-819 012	59
0002-819 012	83
0002-819 012	93
0002-819 110	**82**
0002-819 110	**93**
0002-820 110	**82**
0002-820 115	82
0002-820 119	82
0002-821 135	82
0002-821 240	82
0002-824 213	83
0002-824 214	83
0002-824 221	**83**
0002-825 213	**83**
0002-825 214	83
0002-825 216	**83**
0002-828 110	82
0002-828 115	82
0002-829 110	82
0002-829 110	93
0002-892 215	**59**
0002-892 215	**79**
0002-892 220	**59**
0002-892 220	**79**
0002-892 225	**59**
0002-892 225	**79**
0002-892 230	**59**
0002-892 230	**79**
0002-911 941	**31**
0002-911 951	**31**
0002-930 821	**33**
0002-930 902	**35**
0002-930 907	**35**
0002-930 912	35
0003-000 001	**74**
0003-000 001	**94**
0003-000 100	**29**
0003-000 100	**90**
0003-000 130	**29**
0003-000 130	**90**
0003-000 221	**92**
0003-000 222	**92**
0003-000 223	**92**
0003-000 242	**92**
0003-000 243	**92**
0003-000 244	**92**
0003-000 245	**92**
0003-000 276	92
0003-000 278	**92**
0003-000 279	**92**
0003-000 280	**92**
0003-000 281	**92**
0003-000 282	**92**
0003-000 290	**92**
0003-000 291	**92**
0003-056 010	**38**
0003-056 010	**60**
0003-056 306	**38**
0003-056 306	**60**
0003-056 308	**38**
0003-056 308	**60**
0003-056 310	**38**
0003-056 310	**60**
0003-056 326	**38**
0003-056 326	**60**
0003-056 328	**38**
0003-056 328	**60**
0003-056 330	**38**
0003-056 330	**60**
0003-075 064	**90**
0003-075 066	**90**
0003-075 067	**90**
0003-075 068	**90**
0003-075 070	**90**
0003-075 250	80
0003-075 251	**80**
0003-075 252	**80**
0003-075 253	**80**
0003-075 254	**80**
0003-075 255	**80**
0003-075 256	**80**
0003-075 257	**80**
0003-075 258	**80**
0003-075 259	80
0003-075 260	80
0003-086 019	**77**
0003-086 025	**77**
0003-086 038	**77**
0003-086 050	**77**
0003-086 063	77
0003-086 075	77
0003-086 102	**76**
0003-086 103	**76**
0003-086 104	**76**
0003-086 105	**76**
0003-086 106	**76**
0003-086 107	**76**
0003-086 110	**76**
0003-105 056	71
0003-131 572	**69**
0003-133 573	**69**
0003-134 575	**69**
0003-140 101	**70**
0003-140 102	**70**
0003-140 103	70
0003-140 104	**70**
0003-162 133	**67**
0003-162 333	**67**
0003-165 584	**69**
0003-165 964	**69**
0003-314 033	**76**
0003-327 961	**79**
0003-327 962	**79**
0003-328 961	**78**
0003-328 962	**78**
0003-328 963	**78**
0003-509 141	**33**
0003-509 141	**43**
0003-509 149	**44**
0003-509 161	**33**
0003-509 161	**43**
0003-509 169	**44**
0003-509 191	**33**
0003-509 191	**43**
0003-509 341	**33**
0003-509 341	**43**
0003-509 349	**44**
0003-509 361	**33**
0003-509 361	**43**
0003-509 369	**44**
0003-509 541	33
0003-509 541	43
0003-509 561	**33**
0003-509 561	**43**
0003-600 111	28
0003-600 211	**28**
0003-600 311	**28**
0003-600 412	28
0003-600 512	28
0003-600 813	32
0003-601 211	28
0003-601 311	28
0003-601 411	28
0003-601 511	28
0003-601 911	32
0003-810 100	**37**
0003-810 100	**58**
0003-810 125	**37**
0003-810 125	**58**
0003-810 128	**37**

ООО "ПРОВЕРТ" www.prowert.ru info@prowert.ru +7 (495) 108-05-38

Артикул	Страница
0003-810 128	**58**
0003-810 130	**37**
0003-810 130	**58**
0003-810 132	**37**
0003-810 132	**58**
0003-810 138	**37**
0003-810 138	**58**
0003-810 140	**37**
0003-810 140	**58**
0003-810 144	**37**
0003-810 144	**58**
0003-810 150	**37**
0003-810 150	**58**
0003-810 157	**37**
0003-810 157	**58**
0003-810 163	**37**
0003-810 163	**58**
0003-810 169	**37**
0003-810 169	**58**
0003-810 175	**37**
0003-810 175	**58**
0003-810 182	**37**
0003-810 182	**58**
0003-815 210	37
0003-815 210	58
0003-816 204	**80**
0003-816 205	**80**
0003-816 206	**80**
0003-816 208	**80**
0003-816 210	**80**
0003-816 212	**80**
0003-816 304	**80**
0003-816 305	**80**
0003-816 306	**80**
0003-816 308	**80**
0003-816 310	**80**
0003-816 312	**80**
0003-816 506	**80**
0003-816 508	**80**
0003-816 510	**80**
0003-816 512	**80**
0003-816 804	**80**
0003-816 805	**80**
0003-816 806	**80**
0003-816 808	**80**
0003-816 810	**80**
0003-816 812	**80**
0003-816 815	**80**
0003-816 818	**80**
0003-816 820	**80**
0003-816 825	**80**
0004-000 063	29
0004-000 063	90
0004-000 095	29
0004-000 095	90
0004-000 127	**29**
0004-000 127	**90**
0004-401 052	**36**
0004-401 132	**36**
0004-401 942	**36**
0004-509 102	46
0004-509 104	45
0004-509 302	46
0004-509 304	45
0004-613 175	22
0004-613 195	22
0004-613 375	22
0004-905 954	86
0004-905 955	86
0004-905 962	86
0004-905 963	86
0004-906 954	**86**
0004-906 955	**86**
0004-906 962	**86**

Артикул	Страница
0004-906 963	**86**
0008-432 573	**69**
0008-447 572	**62**
0008-447 573	**62**
0008-447 574	**62**
0008-451 332	**62**
0008-451 333	**62**
0008-451 334	**62**
0008-462 132	**62**
0008-462 133	**62**
0008-462 134	**62**
0008-462 135	**62**
0008-462 291	**62**
0008-462 391	**62**
0008-462 591	**62**
0008-493 100	**81**
0008-509 161	**34**
0008-509 162	**34**
0008-509 163	**34**
0008-509 164	**34**
0008-600 121	28
0008-600 221	**28**
0008-600 321	**28**
0008-600 411	28
0008-600 421	**28**
0008-600 422	**28**
0008-600 511	28
0008-600 521	**28**
0008-600 522	**28**
0008-600 811	32
0008-600 821	**32**
0008-600 823	**32**
0008-600 911	32
0008-600 921	**32**
0008-601 221	28
0008-601 321	28
0008-601 421	28
0008-601 521	**28**
0008-601 921	**32**
0008-608 132	**19**
0008-608 152	**19**
0011-401 912	**36**
0014-293 324	86
0014-509 102	45
0014-509 104	46
0014-509 304	46
0014-905 954	86
0014-905 963	86
0014-906 954	86
0014-906 963	**86**
0022-576 345	53
0022-576 375	53
0022-576 395	53
0022-576 445	53
0022-576 495	53
0023-600 851	**32**
0024-293 324	86
0024-509 100	**46**
0024-509 101	**45**
0024-509 102	45
0024-509 103	**45**
0024-509 111	**45**
0024-509 303	45
0024-905 954	86
0024-905 955	86
0024-905 962	86
0024-905 963	86
0024-906 954	86
0024-906 955	86
0024-906 962	86
0024-906 963	**86**
0034-509 103	45
0034-905 954	86
0034-905 955	86

Артикул	Страница
0034-905 962	86
0034-905 963	86
0034-906 954	86
0034-906 955	86
0034-906 962	86
0034-906 963	**86**
0042-576 165	**53**
0042-576 365	**53**
0042-576 475	**53**
0044-293 324	86
0044-905 954	86
0044-905 955	86
0044-905 963	86
0044-906 954	86
0044-906 955	86
0044-906 963	86
0054-293 324	86
0054-905 954	86
0054-905 955	86
0054-905 963	86
0054-906 954	86
0054-906 955	86
0054-906 963	86
0063-003 005	88
0063-003 010	**88**
0063-003 020	**88**
0063-004 010	88
0063-004 015	**88**
0063-004 030	**88**
0063-005 010	88
0063-005 020	**88**
0063-005 030	**88**
0063-006 020	**88**
0063-006 030	**88**
0063-006 040	**88**
0064-293 324	86
0074-293 324	86
0074-509 301	**46**
0083-000 105	55
0083-000 105	91
0083-003 005	88
0083-003 010	88
0083-003 020	**88**
0083-004 010	88
0083-004 015	**88**
0083-004 030	**88**
0083-005 010	88
0083-005 020	**88**
0083-005 030	**88**
0083-006 020	**88**
0083-006 030	**88**
0083-006 040	**88**
0083-304 020	88
0083-304 030	88
0083-305 020	88
0083-305 030	**88**
0083-305 040	88
0083-306 030	**88**
0083-306 040	88
0083-306 050	88
0084-293 324	86
0094-293 324	86
0101-177 093	67
0101-177 094	**67**
0101-179 094	70
0101-179 095	**70**
0101-179 096	70
0101-180 093	**68**
0101-180 094	**68**
0101-186 093	67
0101-377 093	67
0102-512 161	24
0102-512 162	24
0102-512 342	24

Артикул	Страница
0102-512 362	24
0102-608 131	**19**
0102-608 151	**19**
0102-608 331	19
0102-608 351	**19**
0102-613 141	21
0102-613 142	**21**
0102-613 161	**21**
0102-613 162	**21**
0102-622 131	23
0102-622 151	23
0102-622 331	23
0102-622 351	23
0104-293 324	86
0114-293 324	86
0123-003 005	88
0123-003 010	**88**
0123-003 020	88
0123-004 010	88
0123-004 015	**88**
0123-004 030	**88**
0123-005 010	88
0123-005 020	**88**
0123-005 030	**88**
0123-006 020	88
0123-006 030	**88**
0123-006 040	88
0123-601 411	28
0124-293 324	86
0124-509 101	**46**
0124-509 103	46
0124-509 111	**46**
0124-509 303	46
0128-601 421	**28**
0134-293 324	86
0142-703 044	54
0142-703 044	54
0142-703 914	54
0144-293 324	86
0153-304 020	**88**
0153-304 030	88
0153-305 020	88
0153-305 030	**88**
0153-305 040	88
0153-306 030	**88**
0153-306 040	88
0153-306 050	88
0154-293 324	86
0164-293 324	86
0174-293 324	86
0181-110 924	**75**
0182-600 491	**30**
0182-600 591	**30**
0182-600 891	**32**
0182-600 991	**32**
0183-000 105	**55**
0183-000 105	**91**
0184-293 324	86
0194-293 324	86
0202-611 131	**26**
0202-611 131	**40**
0202-611 151	**26**
0202-611 151	**40**
0202-611 351	**26**
0202-611 351	**40**
0204-293 324	86
0214-293 324	86
0224-509 101	46
0243-003 005	88
0243-003 010	88
0243-003 020	88
0243-004 010	88
0243-004 015	**88**
0243-004 030	88

Артикул	Страница
0243-005 010	88
0243-005 020	88
0243-005 030	88
0243-006 020	88
0243-006 030	88
0243-006 040	88
0243-304 020	**88**
0243-304 030	88
0243-305 020	88
0243-305 030	**88**
0243-305 040	88
0243-306 030	**88**
0243-306 040	88
0243-306 050	88
0262-713 044	54
0281-307 095	**71**
0283-000 105	**55**
0283-000 105	**91**
0362-713 044	**54**
0402-631 131	**18**
0402-631 151	**18**
0402-631 331	18
0402-631 351	**18**
0502-600 451	**28**
0802-600 491	**30**
0802-600 591	**30**
0802-600 891	**32**
0802-600 991	**32**
0802-608 133	20
0802-608 134	20
0802-608 135	**20**
0802-608 153	**20**
0802-608 154	**20**
0802-608 155	**20**
0802-608 183	**20**
0802-608 184	**20**
0802-608 185	**20**
0802-608 914	23
0802-613 063	22
0802-613 064	22
0802-613 065	22
0802-613 066	22
0802-613 142	21
0802-613 143	22
0802-613 144	22
0802-613 145	22
0802-613 146	22
0802-613 162	**21**
0802-613 163	22
0802-613 164	**22**
0802-613 165	**22**
0802-613 166	22
0802-613 194	22
0802-613 195	**22**
0802-613 196	22
0802-613 362	21
0802-613 363	**22**
0802-613 364	**22**
0802-613 365	22
0802-632 131	**23**
0802-632 151	23
0802-632 331	23
0802-632 351	23
0804-613 175	22
0804-613 195	22
0804-613 375	22
0808-608 132	19
0808-608 152	**19**
0812-509 913	**34**
0901-151 091	66
0901-151 092	66
0901-151 093	**66**
0901-151 094	**66**
0901-151 095	66

Артикул	Страница
0901-151 591	66
0901-151 592	66
0901-151 593	66
0901-151 594	**66**
0901-151 595	66
0901-152 331	**66**
0901-152 332	**66**
0901-152 333	**66**
0901-152 334	**66**
0901-152 335	66
0908-507 061	**30**
1003-086 202	78
1003-086 204	78
1003-086 206	**78**
1003-086 208	**78**
1003-086 210	**78**
1003-086 212	**78**
1003-086 214	**78**
1003-086 216	**78**
1003-086 218	**78**
1003-086 220	**78**
1003-086 425	**77**
1003-086 438	**77**
1003-086 450	**77**
1003-086 463	**77**
1003-086 475	**77**
1004-608 151	**31**
1103-819 110	82
1103-819 110	93
1132-819 110	82
1132-819 110	93
1162-608 151	19
1202-509 912	**35**
1202-509 913	**35**
1202-509 914	**35**
1224-509 101	45
1402-631 131	**18**
1402-631 151	**18**
1402-631 331	18
1402-631 351	18
1602-512 161	24
1602-512 162	24
1602-512 342	24
1602-512 362	24
1602-608 131	19
1602-608 151	19
1602-608 331	19
1602-608 351	19
1602-613 141	21
1602-613 142	21
1602-613 161	21
1602-613 162	21
1602-613 361	21
1602-613 362	21
1602-622 131	23
1602-622 151	23
1602-622 331	23
1602-622 351	23
1602-632 131	23
1602-632 151	23
1602-632 331	23
1602-632 351	23
1632-703 914	54
1632-703 915	54
1802-509 911	**35**
1802-509 912	**35**
1802-509 913	**35**
1802-509 914	**35**
1802-607 914	**23**
1802-608 914	**23**
1812-509 913	**34**
1902-603 143	22
1902-603 163	**22**
1902-603 363	22
2102-713 044	**54**
2152-713 915	**54**
2202-631 151	**18**
2202-631 331	**18**
2202-631 351	**18**
2224-509 101	**46**
2352-512 161	**24**
2352-512 162	24
2352-512 342	24
2352-512 362	24
2352-608 131	**19**
2352-608 151	**19**
2352-608 331	19
2352-608 351	19
2352-622 131	23
2352-622 151	23
2352-622 331	23
2352-622 351	23
2552-713 915	**54**
2802-522 051	**18**
2812-522 051	**18**
2852-713 915	54
3132-703 147	**53**
3132-703 178	**53**
3132-703 347	53
3142-703 032	**54**
3142-703 377	**53**
3142-703 378	53
3142-713 904	54
3162-703 167	**53**
3202-509 911	**35**
3202-509 912	**35**
3202-509 913	35
3202-509 914	35
3212-509 068	56
3232-703 197	53
3242-703 915	54
3242-713 904	54
3301-462 122	**64**
3301-462 162	**64**
3301-462 562	**64**
3432-703 397	53
3703-003 114	**87**
3703-003 116	**87**
3703-003 118	87
3703-003 124	87
3703-003 126	87
3703-003 128	87
3703-003 174	87
3703-003 176	87
3703-003 178	87
3723-003 114	87
3723-003 116	87
3723-003 118	87
3723-003 124	87
3723-003 126	87
3723-003 128	87
3723-003 174	87
3723-003 176	87
3723-003 178	87
3892-608 131	**19**
4308-075 240	**81**
4308-075 248	**81**
4308-075 253	**81**
4398-075 237	81
5162-507 361	**27**
5162-507 361	**41**
5183-506 192	**26**
5183-506 192	**40**
5262-613 141	21
5262-613 161	21
5462-664 153	**48**
5495-560 051	54
5495-560 051	92
5495-560 052	54
5495-560 052	92
5495-560 054	54
5495-560 054	92
5495-560 080	54
5495-560 080	92
5495-560 082	54
5495-560 082	92
5652-613 142	21
5652-613 162	**21**
5702-509 938	**56**
6152-631 131	**18**
7601-306 095	**71**
8904-600 001	**89**
9711-104 925	**74**
9902-511 142	49
9902-511 162	**49**
9902-511 342	**50**
9902-511 362	50
9902-515 001	**55**
9902-515 002	**55**
9902-515 003	**55**
9902-515 004	**55**
9902-515 025	**55**
9902-515 026	**55**
9902-515 027	**55**
9902-515 028	**55**
9902-515 040	**55**
9902-515 041	**55**
9902-515 042	**55**
9902-515 043	**55**
9902-515 050	**55**
9902-515 051	**55**
9902-515 052	**55**
9902-515 053	**55**
9902-515 056	**55**
9902-515 057	**55**
9902-515 058	**55**
9902-515 059	55
9902-515 062	55
9902-515 063	**55**
9902-515 064	**55**
9902-515 065	**55**
9902-515 069	**55**
9902-515 071	55
9902-515 079	**55**
9902-515 080	**55**
9902-515 081	**55**
9902-515 082	**55**
9902-522 142	**49**
9902-522 143	49
9902-522 162	**49**
9902-522 163	**49**
9902-522 342	**50**
9902-522 343	50
9902-522 362	**50**
9902-522 363	50
9902-532 142	**49**
9902-532 143	49
9902-532 162	**49**
9902-532 163	**49**
9902-532 342	50
9902-532 343	50
9902-532 362	**50**
9902-532 363	50
9902-543 142	51
9902-543 143	51
9902-543 162	**51**
9902-543 163	51
9902-543 342	51
9902-543 343	51
9902-543 362	**51**
9902-543 363	51
9902-543 542	**52**
9902-543 543	52
9902-543 562	52
9902-543 563	52
9902-544 142	**49**
9902-544 143	49
9902-544 162	**49**
9902-544 163	**49**
9902-544 172	49
9902-544 173	**49**
9902-544 192	49
9902-544 193	49
9902-544 341	**50**
9902-544 342	**50**
9902-544 343	50
9902-544 361	**50**
9902-544 362	**50**
9902-544 363	50
9902-544 441	**49**
9902-544 442	49
9902-544 461	**49**
9902-544 462	**49**
9902-544 471	**49**
9902-544 472	**49**
9902-544 491	49
9902-544 492	**49**
9902-553 142	51
9902-553 143	51
9902-553 162	**51**
9902-553 163	51
9902-553 342	51
9902-553 343	51
9902-553 362	51
9902-553 363	51
9902-553 542	52
9902-553 543	52
9902-553 562	52
9902-553 563	52
9902-554 142	**49**
9902-554 143	49
9902-554 162	**49**
9902-554 163	**49**
9902-554 172	49
9902-554 173	49
9902-554 192	**49**
9902-554 193	49
9902-554 341	**50**
9902-554 342	50
9902-554 343	50
9902-554 361	**50**
9902-554 362	**50**
9902-554 363	50
9902-554 441	49
9902-554 461	**49**
9902-554 471	**49**
9902-554 491	49
9902-565 142	51
9902-565 143	51
9902-565 162	**51**
9902-565 163	**51**
9902-565 342	51
9902-565 343	51
9902-565 362	**51**
9902-565 363	51
9902-565 542	**52**
9902-565 543	52
9902-565 562	52
9902-565 563	52
9902-566 142	**49**
9902-566 143	49
9902-566 162	**49**
9902-566 163	**49**
9902-566 172	**49**
9902-566 173	49
9902-566 192	**49**
9902-566 193	49
9902-566 341	**50**
9902-566 342	**50**
9902-566 343	50
9902-566 361	**50**
9902-566 362	**50**
9902-566 363	50
9902-566 441	**49**
9902-566 461	**49**
9902-566 471	**49**
9902-566 491	**49**
9902-575 142	51
9902-575 143	51
9902-575 162	**51**
9902-575 163	**51**
9902-575 342	**51**
9902-575 343	51
9902-575 362	51
9902-575 363	51
9902-575 542	52
9902-575 543	52
9902-575 562	52
9902-575 563	52
9902-576 142	**49**
9902-576 143	49
9902-576 162	**49**
9902-576 163	**49**
9902-576 173	**49**
9902-576 192	49
9902-576 193	**49**
9902-576 342	**50**
9902-576 343	50
9902-576 362	**50**
9902-576 363	50
9902-576 464	49
9902-576 474	**49**
9902-586 142	51
9902-586 143	51
9902-586 162	**51**
9902-586 163	**51**
9902-586 342	**51**
9902-586 343	51
9902-586 362	51
9902-586 363	51
9902-586 542	52
9902-586 543	52
9902-586 562	52
9902-586 563	52
9902-587 142	49
9902-587 143	49
9902-587 162	**49**
9902-587 163	**49**
9902-587 192	49
9902-587 193	49
9902-587 342	50
9902-587 343	**50**
9902-587 362	50
9902-587 363	**50**
9907-075 128	29
9907-075 128	91
9907-075 129	29
9907-075 129	91
9907-075 130	29
9907-075 130	91
9912-544 342	50
9912-544 362	50
9962-515 056	**55**
9962-515 057	**55**
9962-515 058	**55**
9962-515 059	**55**
9962-515 062	**55**
9962-515 063	**55**
9962-515 064	**55**
9962-515 065	**55**

ООО "ПРОВЕРТ" www.prowert.ru info@prowert.ru +7 (495) 108-05-38

- Англия
- Бразилия
- Германия
- Дания
- Испания
- Китай
- Мексика
- Португалия
- Румыния
- Соединённые Штаты Америки
- Швеция
- Франция

ISO 9001 - 2000 Certifed Quality System

Возможность технических изменений оговорена 2026 RUS 11/04

OSBORN International GmbH
Производитель технических щёток,
инструмента для обработки поверхностей и
Load Runners

Ringstraße 10
35099 Burgwald, Germany
Tel. +49 (0) 64 51/ 5 88-0
Fax +49 (0) 64 51/ 5 88-206
eMail: desales@osborn.com
www.osborn.de

OSBORN® INTERNATIONAL

ООО "ПРОВЕРТ" www.prowert.ru info@prowert.ru +7 (495) 108-05-38 A Branch of Jason GmbH